ROOFEX

HIGH TECHNOLOGY WINDOWS

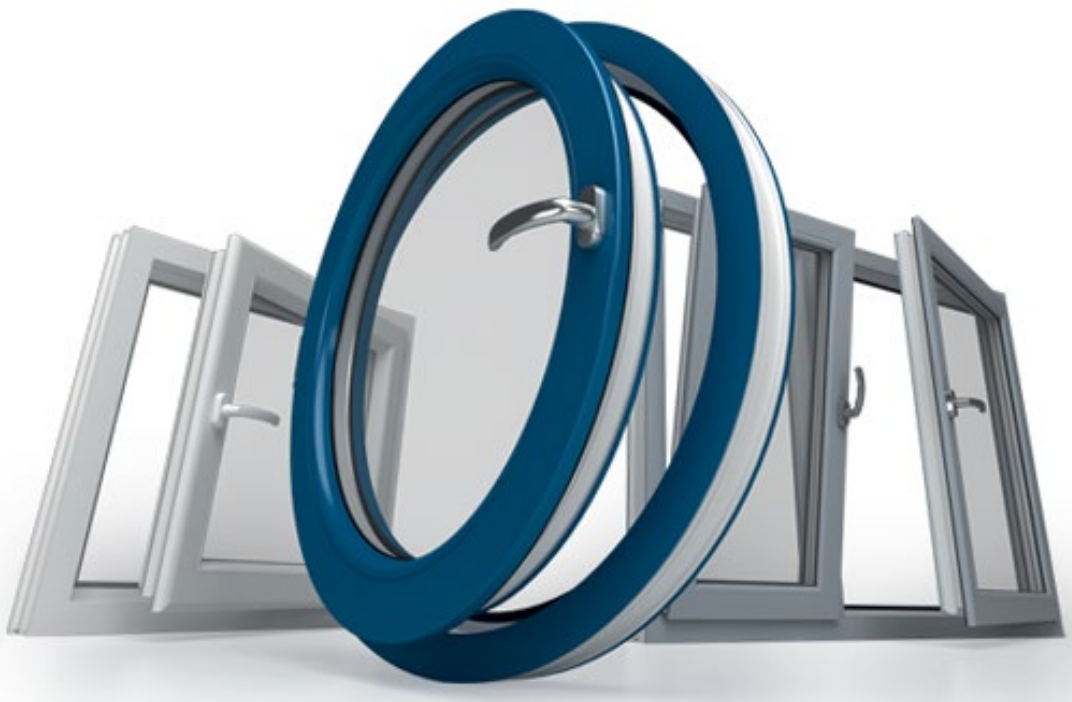

Karty produktu

ROOFEX
HIGH TECHNOLOGY WINDOWS

IDEAL 2000

Karta produktu
Standardowe okno PVC
aluplast IDEAL 2000 ®

3-komorowe
niezlicowane (nzl)
Classic-line

Materiały: Szyba zespolona (U_g wg tabeli)
Twarde PVC (ISO 1163 - PVC-U, EDLP, 082-50-T28) (U_f wg tabeli)
Profile wielokomorowe z wzmocnieniami stalowymi

Właściwości:
Przepuszczalność powietrza: do klasy: 4 (EN 12207)
Wodoszczelność: do klasy: 9A (EN 12208)
Odporność na obciążenie wiatrem: do klasy: C5 (EN 12210)
Izolacja akustyczna (przy szybach o grubości 2x 4mm lub 3x 4mm)
Izolacyjność akustyczna szyb R_w = 30 dB. Zgodnie z EN 14351-1:
$R_{w,P}$ = 33 dB ($R_{w,R}$ = $R_{w,P}$ - 2 dB)
P: wartość badana; R: wartość obliczeniowa

Odrębności: Przy zastosowaniu innego rodzaju szyb zespolonych (zgodnie z odpowiednim świadectwem badań aluplast) możliwe jest uzyskanie $R_{w,P}$ do 43 dB ($R_{w,R}$ = $R_{w,P}$ - 2 dB) możliwe do osiągnięcia.
P: wartość badana; R: wartość obliczeniowa

Izolacyjność cieplna: Wartość U_w dla okna (EN ISO 10077-1) wg tabeli.

Okno referencyjne: 1,23m x 1,48m [1)]

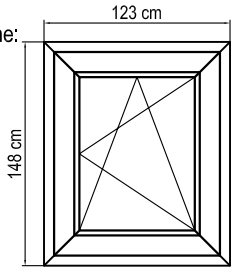

Skala: 1:50

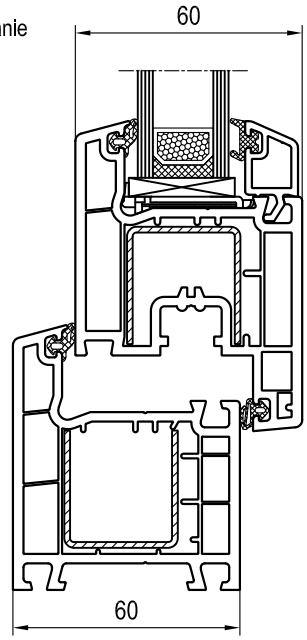

Dla kombinacji profili o U_f
Skala: 1:2

Systemodawca: aluplast GmbH, Auf der Breit 2, D-76227 Karlsruhe

Przypisy:
1) Wartość Uw określona dla okna 1,23m x 1,48m może być stosowana dla wszystkich rozmiarów okien, pod warunkiem, że U_g < 1,9 W/m²K zgodnie z EN 14351-1: Tabela E.1, Przypis "d").
2) U_w-Werte < 1,0 W/m²K zgodnie z EN ISO 10077 podawane z 2 miejscami po przecinku.
3) PHT: U_f-Wert <= 1,2 W/m²K i U_w-Wert <= 0,80 W/m²K: Okno o wysokiej izolacyjności cieplnej / okno pasywne. (patrz oznaczenie "PHT" w tabeli poniżej)
4) Większa szerokość pakietu przy zastosowaniu dodatkowych elementów.

U_f Rama Na bazie przyjętej kombinacji profili i wyposażenia (materiałów)) [W/m²K]	U_g Szyba ze standardowymi uszczelkami i bez profilu poszerzającego 4-33mm 4) EN 673 ΔT (15°C) [W/m²K]	U_w Okno Ramka dystansowa Standard (np. Alu) Ψ (Psi) 0,07 [W/mK] EN ISO 10077-1 -> znakowanie CE 2) 3) [W/m²K]		Ramka dystansowa Ciepła ramka Ψ (Psi) 0,04 [W/mK] EN ISO 10077-1 -> znakowanie CE 2) 3) [W/m²K]		Ramka dystansowa Ciepła ramka Ψ (Psi) 0,032 [W/mK] EN ISO 10077-1 -> znakowanie CE 2) 3) [W/m²K]	
1,6	1,4	1,6 (1,64)	○	1,6 (1,56)	○	1,5 (1,54)	○
	1,3	1,6 (1,57)	○	1,5 (1,50)	○	1,5 (1,48)	○
	1,2	1,5 (1,50)	○	1,4 (1,43)	○	1,4 (1,41)	○
	1,1	1,4 (1,44)	○	1,4 (1,37)	○	1,3 (1,35)	○
	1,0	1,4 (1,37)	○	1,3 (1,30)	○	1,3 (1,28)	○
	0,9	1,3 (1,31)	○	1,2 (1,23)	○	1,2 (1,21)	○
	0,8	1,2 (1,24)	○	1,2 (1,17)	○	1,1 (1,15)	○
	0,7	1,2 (1,17)	○	1,1 (1,10)	○	1,1 (1,08)	○
	0,6	1,1 (1,11)	○	1,0 (1,03)	○	1,0 (1,01)	○
	0,5	1,0 (1,04)	○	0,97	○	0,95	○
	0,4	0,97	○	0,90	○	0,88	○

○ Wartość U_w dla okna, przy odpowiednim U_f ramy, dla wybranego U_g może być zaznaczona krzyżykiem.

Zastrzegamy możliwość dokonywania zmian!

ROOFEX
HIGH TECHNOLOGY WINDOWS

IDEAL 2000

Karta produktu
Standardowe okno PVC
aluplast IDEAL 2000 ®

3-4-komorowe
niezlicowane (nzl)
Round-line

Materiały: Szyba zespolona (U_g wg tabeli)
Twarde PVC (ISO 1163 - PVC-U, EDLP, 082-50-T28) (U_f wg tabeli)
Profile wielokomorowe z wzmocnieniami stalowymi

Właściwości:

Przepuszczalność powietrza:	do klasy:	4	(EN 12207)
Wodoszczelność:	do klasy:	9A	(EN 12208)
Odporność na obciążenie wiatrem:	do klasy:	C5	(EN 12210)

Izolacja akustyczna (przy szybach o grubości 2x 4mm lub 3x 4mm)
Izolacyjność akustyczna szyb R_w = 30 dB. Zgodnie z EN 14351-1:
$R_{w,P}$ = 33 dB ($R_{w,R}$ = $R_{w,P}$ - 2 dB)
P: wartość badana; R: wartość obliczeniowa

Odrębności: Przy zastosowaniu innego rodzaju szyb zespolonych
(zgodnie z odpowiednim świadectwem badań aluplast) możliwe jest uzyskanie
$R_{w,P}$ do 43 dB ($R_{w,R}$ = $R_{w,P}$ - 2 dB) możliwe do osiągnięcia.
P: wartość badana; R: wartość obliczeniowa

Izolacyjność cieplna: Wartość U_w dla okna (EN ISO 10077-1) wg tabeli.

Okno referencyjne: 1,23m x 1,48m [1)]

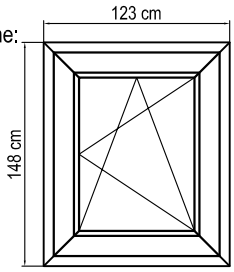

Skala: 1:50

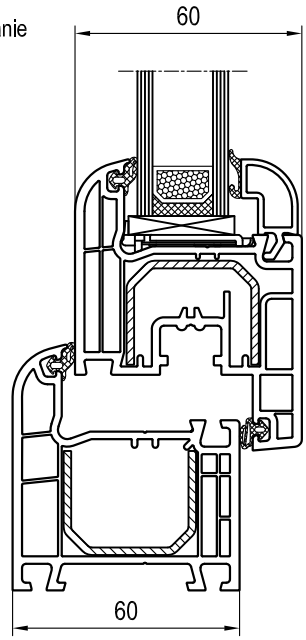

Dla kombinacji profili o U_f
Skala: 1:2

Systemodawca: aluplast GmbH, Auf der Breit 2, D-76227 Karlsruhe

Przypisy:
1) Wartość Uw określona dla okna 1,23m x 1,48m może być stosowana dla wszystkich rozmiarów okien, pod warunkiem, że U_g < 1,9 W/m²K zgodnie z EN 14351-1: Tabela E.1, Przypis "d").
2) U_w -Werte < 1,0 W/m²K zgodnie z EN ISO 10077 podawane z 2 miejscami po przecinku.
3) PHT: U_f -Wert <= 1,2 W/m²K i U_w -Wert <= 0,80 W/m²K: Okno o wysokiej izolacyjności cieplnej / okno pasywne. (patrz oznaczenie "PHT" w tabeli poniżej)
4) Większa szerokość pakietu przy zastosowaniu dodatkowych elementów.

U_f Rama	U_g Szyba	U_w Okno		
Na bazie przyjętej kombinacji profili i wyposażenia (materiałów))	ze standardowymi uszczelkami i bez profilu poszerzającego 4-33mm [4)]	Ramka dystansowa Standard (np. Alu) Ψ (Psi) 0,07 [W/mK]	Ramka dystansowa Ciepła ramka Ψ (Psi) 0,04 [W/mK]	Ramka dystansowa Ciepła ramka Ψ (Psi) 0,032 [W/mK]
[W/m²K]	EN 673 ΔT (15°C) [W/m²K]	EN ISO 10077-1 -> znakowanie CE 2) 3) [W/m²K]	EN ISO 10077-1 -> znakowanie CE 2) 3) [W/m²K]	EN ISO 10077-1 -> znakowanie CE 2) 3) [W/m²K]
1,6	1,4	1,6 (1,64) ○	1,6 (1,56) ○	1,5 (1,54) ○
	1,3	1,6 (1,57) ○	1,5 (1,49) ○	1,5 (1,47) ○
	1,2	1,5 (1,50) ○	1,4 (1,42) ○	1,4 (1,40) ○
	1,1	1,4 (1,43) ○	1,4 (1,35) ○	1,3 (1,33) ○
	1,0	1,4 (1,36) ○	1,3 (1,29) ○	1,3 (1,27) ○
	0,9	1,3 (1,29) ○	1,2 (1,22) ○	1,2 (1,20) ○
	0,8	1,2 (1,22) ○	1,2 (1,15) ○	1,1 (1,13) ○
	0,7	1,2 (1,15) ○	1,1 (1,08) ○	1,1 (1,06) ○
	0,6	1,1 (1,08) ○	1,0 (1,01) ○	0,99 ○
	0,5	1,0 (1,02) ○	0,94 ○	0,92 ○
	0,4	0,95 ○	0,87 ○	0,85 ○

○ Wartość U_w dla okna, przy odpowiednim U_f ramy, dla wybranego U_g może być zaznaczona krzyżykiem.

Zastrzegamy możliwość dokonywania zmian!

ROOFEX
HIGH TECHNOLOGY WINDOWS

IDEAL 2000

Karta produktu
Standardowe okno PVC
aluplast IDEAL 2000 ®

3-komorowe
półzlicowane (pzl)
Round-line / Classic-line

Materiały: Szyba zespolona (U_g wg tabeli)
Twarde PVC (ISO 1163 - PVC-U, EDLP, 082-50-T28) (U_f wg tabeli)
Profile wielokomorowe z wzmocnieniami stalowymi

Właściwości:

Przepuszczalność powietrza:	do klasy:	4	(EN 12207)
Wodoszczelność:	do klasy:	9A	(EN 12208)
Odporność na obciążenie wiatrem:	do klasy:	C5	(EN 12210)

Izolacja akustyczna (przy szybach o grubości 2x 4mm lub 3x 4mm)
Izolacyjność akustyczna szyb R_w = 30 dB. Zgodnie z EN 14351-1:
$R_{w,P}$ = 33 dB ($R_{w,R}$ = $R_{w,P}$ - 2 dB)
P: wartość badana; R: wartość obliczeniowa

Odrębności: Przy zastosowaniu innego rodzaju szyb zespolonych (zgodnie z odpowiednim świadectwem badań aluplast) możliwe jest uzyskanie $R_{w,P}$ do 43 dB ($R_{w,R}$ = $R_{w,P}$ - 2 dB) możliwe do osiągnięcia.
P: wartość badana; R: wartość obliczeniowa

Izolacyjność cieplna: Wartość U_w dla okna (EN ISO 10077-1) wg tabeli.

Okno referencyjne: 1,23m x 1,48m [1)]

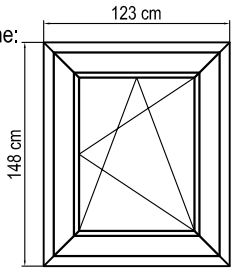

Skala: 1:50

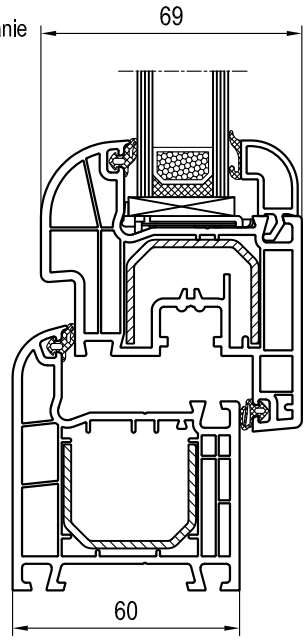

Dla kombinacji profili o U_f
Skala: 1:2

Systemodawca: aluplast GmbH, Auf der Breit 2, D-76227 Karlsruhe

Przypisy:
1) Wartość Uw określona dla okna 1,23m x 1,48m może być stosowana dla wszystkich rozmiarów okien, pod warunkiem, że U_g < 1,9 W/m²K zgodnie z EN 14351-1: Tabela E.1, Przypis "d").
2) U_w -Werte < 1,0 W/m²K zgodnie z EN ISO 10077 podawane z 2 miejscami po przecinku.
3) PHT: U_f -Wert <= 1,2 W/m²K i U_w -Wert <= 0,80 W/m²K: Okno o wysokiej izolacyjności cieplnej / okno pasywne. (patrz oznaczenie "PHT" w tabeli poniżej)
4) Większa szerokość pakietu przy zastosowaniu dodatkowych elementów.

U_f Rama	U_g Szyba	U_w Okno		
Na bazie przyjętej kombinacji profili i wyposażenia (materiałów))	ze standardowymi uszczelkami i bez profilu poszerzającego 4-33mm 4)	Ramka dystansowa Standard (np. Alu) Ψ (Psi) 0,07 [W/mK]	Ramka dystansowa Ciepła ramka Ψ (Psi) 0,04 [W/mK]	Ramka dystansowa Ciepła ramka Ψ (Psi) 0,032 [W/mK]
[W/m²K]	EN 673 ΔT (15°C) [W/m²K]	EN ISO 10077-1 -> znakowanie CE 2) 3) [W/m²K]	EN ISO 10077-1 -> znakowanie CE 2) 3) [W/m²K]	EN ISO 10077-1 -> znakowanie CE 2) 3) [W/m²K]
1,6	1,4	1,6 (1,64) ○	1,6 (1,56) ○	1,5 (1,54) ○
	1,3	1,6 (1,57) ○	1,5 (1,50) ○	1,5 (1,48) ○
	1,2	1,5 (1,50) ○	1,4 (1,43) ○	1,4 (1,41) ○
	1,1	1,4 (1,43) ○	1,4 (1,36) ○	1,3 (1,34) ○
	1,0	1,4 (1,37) ○	1,3 (1,29) ○	1,3 (1,27) ○
	0,9	1,3 (1,30) ○	1,2 (1,22) ○	1,2 (1,20) ○
	0,8	1,2 (1,23) ○	1,2 (1,16) ○	1,1 (1,14) ○
	0,7	1,2 (1,16) ○	1,1 (1,09) ○	1,1 (1,07) ○
	0,6	1,1 (1,09) ○	1,0 (1,02) ○	1,0 (1,00) ○
	0,5	1,0 (1,03) ○	0,95 ○	0,93 ○
	0,4	0,96 ○	0,89 ○	0,87 ○

○ Wartość U_w dla okna, przy odpowiednim U_f ramy, dla wybranego U_g może być zaznaczona krzyżykiem.

Zastrzegamy możliwość dokonywania zmian!

ROOFEX
HIGH TECHNOLOGY WINDOWS

IDEAL 2000

Karta produktu
Standardowe okno PVC
aluplast IDEAL 2000 ®

4-komorowe
niezlicowane (nzl)
Classic-line

Materiały: Szyba zespolona (U_g wg tabeli)
Twarde PVC (ISO 1163 - PVC-U, EDLP, 082-50-T28) (U_f wg tabeli)
Profile wielokomorowe z wzmocnieniami stalowymi

Właściwości:
Przepuszczalność powietrza: do klasy: 4 (EN 12207)
Wodoszczelność: do klasy: 9A (EN 12208)
Odporność na obciążenie wiatrem: do klasy: C5 (EN 12210)
Izolacja akustyczna (przy szybach o grubości 2x 4mm lub 3x 4mm)
Izolacyjność akustyczna szyb R_w = 30 dB. Zgodnie z EN 14351-1:
$R_{w,P}$ = 33 dB ($R_{w,R}$ = $R_{w,P}$ - 2 dB)
P: wartość badana; R: wartość obliczeniowa

Odrębności: Przy zastosowaniu innego rodzaju szyb zespolonych (zgodnie z odpowiednim świadectwem badań aluplast) możliwe jest uzyskanie $R_{w,P}$ do 43 dB ($R_{w,R}$ = $R_{w,P}$ - 2 dB) możliwe do osiągnięcia.
P: wartość badana; R: wartość obliczeniowa

Izolacyjność cieplna: Wartość U_w dla okna (EN ISO 10077-1) wg tabeli.

Okno referencyjne: 1,23m x 1,48m [1)]

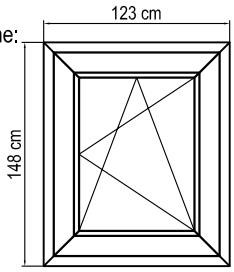

Skala: 1:50

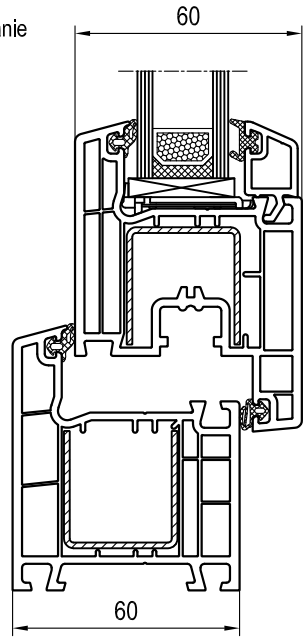

Dla kombinacji profili o U_f
Skala: 1:2

Systemodawca: aluplast GmbH, Auf der Breit 2, D-76227 Karlsruhe

Przypisy:
1) Wartość Uw określona dla okna 1,23m x 1,48m może być stosowana dla wszystkich rozmiarów okien, pod warunkiem, że U_g < 1,9 W/m²K zgodnie z EN 14351-1: Tabela E.1, Przypis "d").
2) U_w -Werte < 1,0 W/m²K zgodnie z EN ISO 10077 podawane z 2 miejscami po przecinku.
3) PHT: U_f -Wert <= 1,2 W/m²K i U_w -Wert <= 0,80 W/m²K: Okno o wysokiej izolacyjności cieplnej / okno pasywne. (patrz oznaczenie "PHT" w tabeli poniżej)
4) Większa szerokość pakietu przy zastosowaniu dodatkowych elementów.

U_f Rama Na bazie przyjętej kombinacji profili i wyposażenia (materiałów)) [W/m²K]	U_g Szyba ze standardowymi uszczelkami i bez profilu poszerzającego 4-33mm 4) EN 673 ΔT (15°C) [W/m²K]	U_w Okno Ramka dystansowa Standard (np. Alu) Ψ (Psi) 0,07 [W/mK] EN ISO 10077-1 -> znakowanie CE 2) 3) [W/m²K]	U_w Okno Ramka dystansowa Ciepła ramka Ψ (Psi) 0,04 [W/mK] EN ISO 10077-1 -> znakowanie CE 2) 3) [W/m²K]	U_w Okno Ramka dystansowa Ciepła ramka Ψ (Psi) 0,032 [W/mK] EN ISO 10077-1 -> znakowanie CE 2) 3) [W/m²K]
1,5	1,4	1,6 (1,61) ○	1,5 (1,53) ○	1,5 (1,51) ○
	1,3	1,5 (1,54) ○	1,5 (1,47) ○	1,5 (1,45) ○
	1,2	1,5 (1,47) ○	1,4 (1,40) ○	1,4 (1,38) ○
	1,1	1,4 (1,41) ○	1,3 (1,33) ○	1,3 (1,32) ○
	1,0	1,3 (1,34) ○	1,3 (1,27) ○	1,3 (1,25) ○
	0,9	1,3 (1,27) ○	1,2 (1,20) ○	1,2 (1,18) ○
	0,8	1,2 (1,21) ○	1,1 (1,14) ○	1,1 (1,12) ○
	0,7	1,1 (1,14) ○	1,1 (1,07) ○	1,1 (1,05) ○
	0,6	1,1 (1,08) ○	1,0 (1,00) ○	0,98 ○
	0,5	1,0 (1,01) ○	0,94 ○	0,92 ○
	0,4	0,94 ○	0,87 ○	0,88 ○

○ Wartość U_w dla okna, przy odpowiednim U_f ramy, dla wybranego U_g może być zaznaczona krzyżykiem.

Zastrzegamy możliwość dokonywania zmian!

ROOFEX
HIGH TECHNOLOGY WINDOWS

IDEAL 2000

Karta produktu
Standardowe okno PVC
aluplast IDEAL 2000 ®

3-komorowe
niezlicowane (nzl)
Classic-line

Materiały: Szyba zespolona (U_g wg tabeli)
Twarde PVC (ISO 1163 - PVC-U, EDLP, 082-50-T28) (U_f wg tabeli)
Profile wielokomorowe z wzmocnieniami stalowymi

Właściwości:
Przepuszczalność powietrza: do klasy: 4 (EN 12207)
Wodoszczelność: do klasy: 9A (EN 12208)
Odporność na obciążenie wiatrem: do klasy: C5 (EN 12210)
Izolacja akustyczna (przy szybach o grubości 2x 4mm lub 3x 4mm)
Izolacyjność akustyczna szyb R_w = 30 dB. Zgodnie z EN 14351-1:
$R_{w,P}$ = 33 dB ($R_{w,R}$ = $R_{w,P}$ - 2 dB)
P: wartość badana; R: wartość obliczeniowa

Odrębności: Przy zastosowaniu innego rodzaju szyb zespolonych (zgodnie z odpowiednim świadectwem badań aluplast) możliwe jest uzyskanie $R_{w,P}$ do 43 dB ($R_{w,R}$ = $R_{w,P}$ - 2 dB) możliwe do osiągnięcia.
P: wartość badana; R: wartość obliczeniowa

Izolacyjność cieplna: Wartość U_w dla okna (EN ISO 10077-1) wg tabeli.

Okno referencyjne: 1,23m x 1,48m [1)]

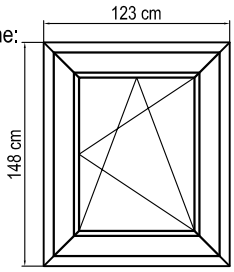

Skala: 1:50

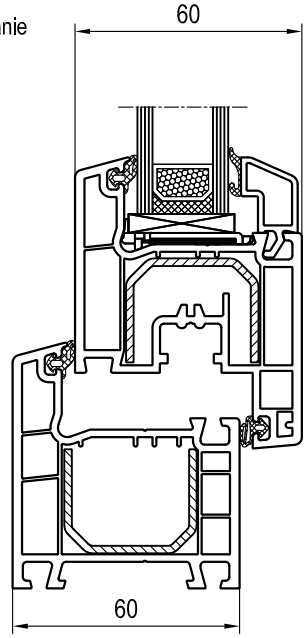

Dla kombinacji profili o U_f
Skala: 1:2

Systemodawca: aluplast GmbH, Auf der Breit 2, D-76227 Karlsruhe

Przypisy:
1) Wartość Uw określona dla okna 1,23m x 1,48m może być stosowana dla wszystkich rozmiarów okien, pod warunkiem, że U_g < 1,9 W/m²K zgodnie z EN 14351-1: Tabela E.1, Przypis "d").
2) U_w -Werte < 1,0 W/m²K zgodnie z EN ISO 10077 podawane z 2 miejscami po przecinku.
3) PHT: U_f -Wert <= 1,2 W/m²K i U_w -Wert <= 0,80 W/m²K: Okno o wysokiej izolacyjności cieplnej / okno pasywne. (patrz oznaczenie "PHT" w tabeli poniżej)
4) Większa szerokość pakietu przy zastosowaniu dodatkowych elementów.

U_f Rama	U_g Szyba	U_w Okno		
Na bazie przyjętej kombinacji profili i wyposażenia (materiałów))	ze standardowymi uszczelkami i bez profilu poszerzającego 4-33mm [4)]	Ramka dystansowa Standard (np. Alu) Ψ (Psi) 0,07 [W/mK]	Ramka dystansowa Ciepła ramka Ψ (Psi) 0,04 [W/mK]	Ramka dystansowa Ciepła ramka Ψ (Psi) 0,032 [W/mK]
[W/m²K]	EN 673 ΔT (15°C) [W/m²K]	EN ISO 10077-1 -> znakowanie CE 2) 3) [W/m²K]	EN ISO 10077-1 -> znakowanie CE 2) 3) [W/m²K]	EN ISO 10077-1 -> znakowanie CE 2) 3) [W/m²K]
1,7	1,4	1,7 (1,65) ○	1,6 (1,58) ○	1,6 (1,56) ○
	1,3	1,6 (1,58) ○	1,5 (1,51) ○	1,5 (1,49) ○
	1,2	1,5 (1,51) ○	1,4 (1,44) ○	1,4 (1,42) ○
	1,1	1,4 (1,44) ○	1,4 (1,37) ○	1,4 (1,35) ○
	1,0	1,4 (1,38) ○	1,3 (1,30) ○	1,3 (1,28) ○
	0,9	1,3 (1,31) ○	1,2 (1,23) ○	1,2 (1,21) ○
	0,8	1,2 (1,24) ○	1,2 (1,16) ○	1,1 (1,14) ○
	0,7	1,2 (1,17) ○	1,1 (1,09) ○	1,1 (1,07) ○
	0,6	1,1 (1,10) ○	1,0 (1,03) ○	1,0 (1,01) ○
	0,5	1,0 (1,03) ○	0,96 ○	0,94 ○
	0,4	0,96 ○	0,89 ○	0,87 ○

○ Wartość U_w dla okna, przy odpowiednim U_f ramy, dla wybranego U_g może być zaznaczona krzyżykiem.

Zastrzegamy możliwość dokonywania zmian!

ROOFEX
HIGH TECHNOLOGY WINDOWS

IDEAL 4000

Karta produktu
Standardowe okno PVC
aluplast IDEAL 4000 ®

5-komorowe
niezlicowane (nzl)
Soft-line / Classic-line

Materiały: Szyba zespolona (U_g wg tabeli)
Twarde PVC (ISO 1163 - PVC-U, EDLP, 082-50-T28) (U_f wg tabeli)
Profile wielokomorowe z wzmocnieniami stalowymi

Właściwości:

Przepuszczalność powietrza:	do klasy:	4	(EN 12207)
Wodoszczelność:	do klasy:	9A	(EN 12208)
Odporność na obciążenie wiatrem:	do klasy:	C5	(EN 12210)

Izolacja akustyczna (przy szybach o grubości 2x 4mm lub 3x 4mm)
Izolacyjność akustyczna szyb R_w = 30 dB. Zgodnie z EN 14351-1:
$R_{w,P}$ = 33 dB ($R_{w,R}$ = $R_{w,P}$ - 2 dB)
P: wartość badana; R: wartość obliczniowa

Odrębności: Przy zastosowaniu innego rodzaju szyb zespolonych
(zgodnie z odpowiednim świadectwem badań aluplast) możliwe jest uzyskanie
$R_{w,P}$ do 45 dB ($R_{w,R}$= $R_{w,P}$- 2 dB)
P: wartość badana; R: wartość obliczniowa

Izolacyjność cieplna: Wartość U_w dla okna (EN ISO 10077-1) wg tabeli.

Okno referencyjne: 1,23m x 1,48m [1)]

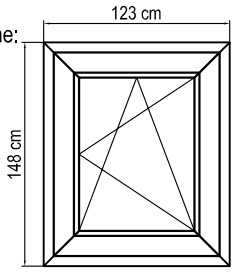

Skala: 1:50

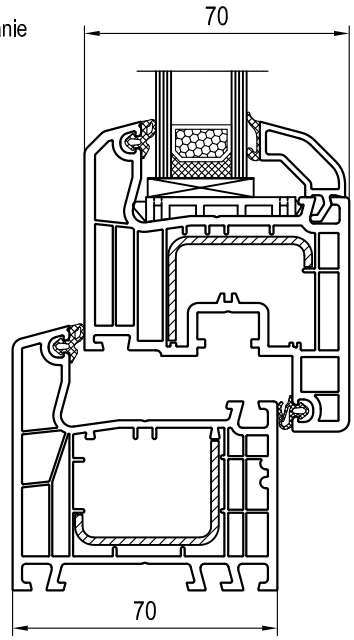

Dla kombinacji profili o U_f
Skala: 1:2

Systemodawca: aluplast GmbH, Auf der Breit 2, D-76227 Karlsruhe

Przypisy:
1) Wartość Uw określona dla okna 1,23m x 1,48m może być stosowana dla wszystkich rozmiarów okien, pod warunkiem że Ug < 1,9 W/m²K zgodnie z EN 14351-1: Tabela E.1, Przypis "d".
2) U_w < 1,0 W/m²K zgodnie z EN ISO 10077 podawane z 2 miejscami po przecinku.
3) PHT: U_f <= 1,2 W/m²K i U_w <= 0,80 W/m²K: Okno o wysokiej izolacyjności cieplnej / okno pasywne (patrz oznaczenie "PHT" w tabeli poniżej)
4) Większa szerokość pakietu przy zastosowaniu dodatkowych elementów.

U_f Rama Dla kombinacji profili [W/m²K]	U_g Szyba z standardowymi uszczelkami i bez profilu poszerzającego 10-41mm [4)] EN 673 ΔT (15°C) [W/m²K]	U_w Okno Ramka dystansowa Standard (np. Alu) Ψ (Psi) 0,07 [W/mK] EN ISO 10077-1 -> znakowanie CE [2) 3)] [W/m²K]		Ramka dystansowa Ciepła ramka Ψ (Psi) 0,04 [W/mK] EN ISO 10077-1 -> znakowanie CE [2) 3)] [W/m²K]		Ramka dystansowa Ciepła ramka Ψ (Psi) 0,032 [W/mK] EN ISO 10077-1 -> znakowanie CE [2) 3)] [W/m²K]	
1,3	1,4	1,6 (1,54)	○	1,5 (1,46)	○	1,4 (1,44)	○
	1,3	1,5 (1,47)	○	1,4 (1,40)	○	1,4 (1,38)	○
	1,2	1,4 (1,40)	○	1,3 (1,33)	○	1,3 (1,31)	○
	1,1	1,3 (1,34)	○	1,3 (1,26)	○	1,2 (1,24)	○
	1,0	1,3 (1,27)	○	1,2 (1,20)	○	1,2 (1,18)	○
	0,9	1,2 (1,20)	○	1,1 (1,13)	○	1,1 (1,11)	○
	0,8	1,1 (1,14)	○	1,1 (1,07)	○	1,0 (1,05)	○
	0,7	1,1 (1,07)	○	1,0 (1,00)	○	0,98	○
	0,6	1,0 (1,01)	○	0,93	○	0,91	○
	0,5	0,94	○	0,87	○	0,85	○
	0,4	0,87	○	0,80	○	0,78	○

○ Wartość U_w dla okna, przy odpowiednim U_f ramy, dla wybranego U_g może być zaznaczona krzyżykiem.

Zastrzegamy możliwość dokonywania zmian!

ROOFEX
HIGH TECHNOLOGY WINDOWS

IDEAL 4000

Karta produktu
Standardowe okno PVC
aluplast IDEAL 4000 ®

5-komorowe
półzlicowany (pzl)
Classic-line

Materiały: Szyba zespolona (U_g wg tabeli)
Twarde PVC (ISO 1163 - PVC-U, EDLP, 082-50-T28) (U_f wg tabeli)
Profile wielokomorowe z wzmocnieniami stalowymi

Właściwości:
Przepuszczalność powietrza: do klasy: 4 (EN 12207)
Wodoszczelność: do klasy: 9A (EN 12208)
Odporność na obciążenie wiatrem: do klasy: C5 (EN 12210)
Izolacja akustyczna (przy szybach o grubości 2x 4mm lub 3x 4mm)
Izolacyjność akustyczna szyb R_w = 30 dB. Zgodnie z EN 14351-1:
$R_{w,P}$ = 33 dB ($R_{w,R}$ = $R_{w,P}$ - 2 dB)
P: wartość badana; R: wartość obliczniowa

Odrębności: Przy zastosowaniu innego rodzaju szyb zespolonych (zgodnie z odpowiednim świadectwem badań aluplast) możliwe jest uzyskanie $R_{w,P}$ do 45 dB ($R_{w,R}$= $R_{w,P}$- 2 dB)
P: wartość badana; R: wartość obliczniowa

Izolacyjność cieplna: Wartość U_w dla okna (EN ISO 10077-1) wg tabeli.

Okno referencyjne: 1,23m x 1,48m [1)]

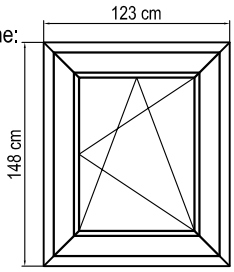

Skala: 1:50

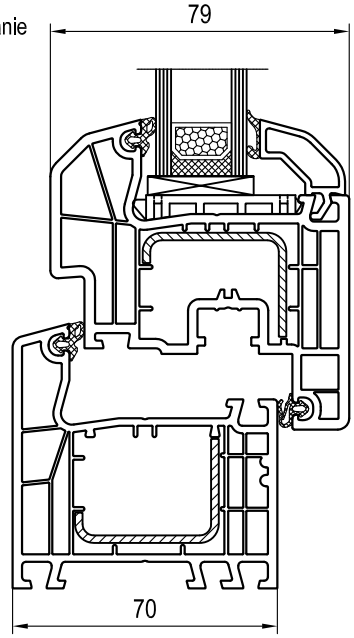

Dla kombinacji profili o U_f
Skala: 1:2

Systemodawca: aluplast GmbH, Auf der Breit 2, D-76227 Karlsruhe

Przypisy:
1) Wartość Uw określona dla okna 1,23m x 1,48m może być stosowana dla wszystkich rozmiarów okien, pod warunkiem że Ug < 1,9 W/m²K zgodnie z EN 14351-1: Tabela E.1, Przypis "d".
2) U_w < 1,0 W/m²K zgodnie z EN ISO 10077 podawane z 2 miejscami po przecinku.
3) PHT: U_f <= 1,2 W/m²K i U_w <= 0,80 W/m²K: Okno o wysokiej izolacyjności cieplnej / okno pasywne (patrz oznaczenie "PHT" w tabeli poniżej)
4) Większa szerokość pakietu przy zastosowaniu dodatkowych elementów.

U_f Rama Dla kombinacji profili [W/m²K]	U_g Szyba z standardowymi uszczelkami i bez profilu poszerzającego 10-41mm [4)] EN 673 ΔT (15°C) [W/m²K]	U_w Okno Ramka dystansowa Standard (np. Alu) Ψ (Psi) 0,07 [W/mK] EN ISO 10077-1 -> znakowanie CE [2) 3)] [W/m²K]		Ramka dystansowa Ciepła ramka Ψ (Psi) 0,04 [W/mK] EN ISO 10077-1 -> znakowanie CE [2) 3)] [W/m²K]		Ramka dystansowa Ciepła ramka Ψ (Psi) 0,032 [W/mK] EN ISO 10077-1 -> znakowanie CE [2) 3)] [W/m²K]	
1,3	1,4	1,5 (1,54)	○	1,5 (1,47)	○	1,4 (1,44)	○
	1,3	1,5 (1,47)	○	1,4 (1,40)	○	1,4 (1,38)	○
	1,2	1,4 (1,40)	○	1,3 (1,33)	○	1,3 (1,31)	○
	1,1	1,3 (1,34)	○	1,3 (1,26)	○	1,2 (1,24)	○
	1,0	1,3 (1,27)	○	1,2 (1,19)	○	1,2 (1,18)	○
	0,9	1,2 (1,20)	○	1,1 (1,13)	○	1,1 (1,11)	○
	0,8	1,1 (1,13)	○	1,1 (1,06)	○	1,0 (1,05)	○
	0,7	1,1 (1,06)	○	0,99	○	0,98	○
	0,6	1,0 (1,00)	○	0,92	○	0,91	○
	0,5	0,93	○	0,85	○	0,85	○
	0,4	0,87	○	0,80	○	0,78	○

○ Wartość U_w dla okna, przy odpowiednim U_f ramy, dla wybranego U_g może być zaznaczona krzyżykiem.

Zastrzegamy możliwość dokonywania zmian!

ROOFEX
HIGH TECHNOLOGY WINDOWS

IDEAL 4000

Karta produktu
Standardowe okno PVC
aluplast IDEAL 4000 ®

5-komorowe
zlicowany (zl)
E-Optik / Classic-line

Materiały: Szyba zespolona (U_g wg tabeli)
Twarde PVC (ISO 1163 - PVC-U, EDLP, 082-50-T28) (U_f wg tabeli)
Profile wielokomorowe z wzmocnieniami stalowymi

Właściwości:

Przepuszczalność powietrza:	do klasy:	4	(EN 12207)
Wodoszczelność:	do klasy:	9A	(EN 12208)
Odporność na obciążenie wiatrem:	do klasy:	C5	(EN 12210)

Izolacja akustyczna (przy szybach o grubości 2x 4mm lub 3x 4mm)
Izolacyjność akustyczna szyb R_w = 30 dB. Zgodnie z EN 14351-1:
$R_{w,P}$ = 33 dB ($R_{w,R}$ = $R_{w,P}$ - 2 dB)
P: wartość badana; R: wartość obliczniowa

Odrębności: Przy zastosowaniu innego rodzaju szyb zespolonych
(zgodnie z odpowiednim świadectwem badań aluplast) możliwe jest uzyskanie
$R_{w,P}$ do 45 dB ($R_{w,R}$= $R_{w,P}$- 2 dB)
P: wartość badana; R: wartość obliczniowa

Izolacyjność cieplna: Wartość U_w dla okna (EN ISO 10077-1) wg tabeli.

Okno referencyjne: 1,23m x 1,48m [1)]

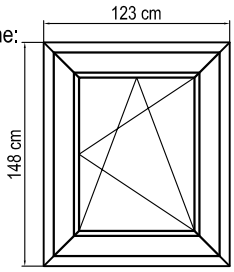

Skala: 1:50

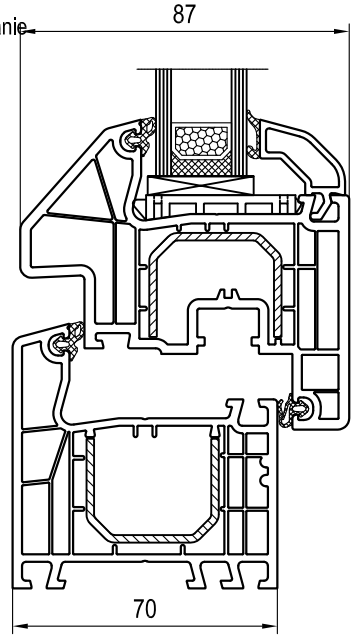

Dla kombinacji profili o U_f
Skala: 1:2

Systemodawca: aluplast GmbH, Auf der Breit 2, D-76227 Karlsruhe

Przypisy:
1) Wartość Uw określona dla okna 1,23m x 1,48m może być stosowana dla wszystkich rozmiarów okien, pod warunkiem że Ug < 1,9 W/m²K zgodnie z EN 14351-1: Tabela E.1, Przypis "d".
2) U_w < 1,0 W/m²K zgodnie z EN ISO 10077 podawane z 2 miejscami po przecinku.
3) PHT: U_f <= 1,2 W/m²K i U_w <= 0,80 W/m²K: Okno o wysokiej izolacyjności cieplnej / okno pasywne (patrz oznaczenie "PHT" w tabeli poniżej)
4) Większa szerokość pakietu przy zastosowaniu dodatkowych elementów.

U_f Rama Dla kombinacji profili [W/m²K]	U_g Szyba z standardowymi uszczelkami i bez profilu poszerzającego 10-41mm 4) EN 673 ΔT (15°C) [W/m²K]	U_w Okno Ramka dystansowa Standard (np. Alu) Ψ (Psi) 0,07 [W/mK] EN ISO 10077-1 -> znakowanie CE 2) 3) [W/m²K]		Ramka dystansowa Ciepła ramka Ψ (Psi) 0,04 [W/mK] EN ISO 10077-1 -> znakowanie CE 2) 3) [W/m²K]		Ramka dystansowa Ciepła ramka Ψ (Psi) 0,032 [W/mK] EN ISO 10077-1 -> znakowanie CE 2) 3) [W/m²K]	
1,3	1,4	1,6 (1,54)	○	1,5 (1,46)	○	1,4 (1,44)	○
	1,3	1,5 (1,47)	○	1,4 (1,40)	○	1,4 (1,38)	○
	1,2	1,4 (1,40)	○	1,3 (1,33)	○	1,3 (1,31)	○
	1,1	1,3 (1,34)	○	1,3 (1,26)	○	1,2 (1,24)	○
	1,0	1,3 (1,27)	○	1,2 (1,20)	○	1,2 (1,18)	○
	0,9	1,2 (1,20)	○	1,1 (1,13)	○	1,1 (1,11)	○
	0,8	1,1 (1,14)	○	1,1 (1,07)	○	1,0 (1,05)	○
	0,7	1,1 (1,07)	○	1,0 (1,00)	○	0,98	○
	0,6	1,0 (1,01)	○	0,93	○	0,91	○
	0,5	0,94	○	0,87	○	0,85	○
	0,4	0,87	○	0,80	○	0,78	○

○ Wartość U_w dla okna, przy odpowiednim U_f ramy, dla wybranego U_g może być zaznaczona krzyżykiem.

Zastrzegamy możliwość dokonywania zmian!

ROOFEX
HIGH TECHNOLOGY WINDOWS

IDEAL 4000

Karta produktu
Standardowe okno PVC
aluplast IDEAL 4000 ®

5-komorowe
półzlicowany (pzl)
Round-line

Materiały: Szyba zespolona (U_g wg tabeli)
Twarde PVC (ISO 1163 - PVC-U, EDLP, 082-50-T28) (U_f wg tabeli)
Profile wielokomorowe z wzmocnieniami stalowymi

Właściwości:

Przepuszczalność powietrza:	do klasy:	4	(EN 12207)
Wodoszczelność:	do klasy:	9A	(EN 12208)
Odporność na obciążenie wiatrem:	do klasy:	C5	(EN 12210)

Izolacja akustyczna (przy szybach o grubości 2x 4mm lub 3x 4mm)
Izolacyjność akustyczna szyb R_w = 30 dB. Zgodnie z EN 14351-1:
$R_{w,P}$ = 33 dB ($R_{w,R}$ = $R_{w,P}$ - 2 dB)
P: wartość badana; R: wartość obliczniowa

Odrębności: Przy zastosowaniu innego rodzaju szyb zespolonych (zgodnie z odpowiednim świadectwem badań aluplast) możliwe jest uzyskanie $R_{w,P}$ do 45 dB ($R_{w,R}$= $R_{w,P}$- 2 dB)
P: wartość badana; R: wartość obliczniowa

Izolacyjność cieplna: Wartość U_w dla okna (EN ISO 10077-1) wg tabeli.

Okno referencyjne: 1,23m x 1,48m [1)]

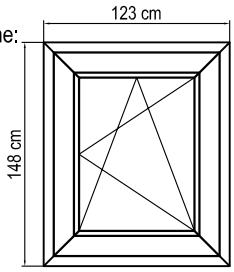

Skala: 1:50

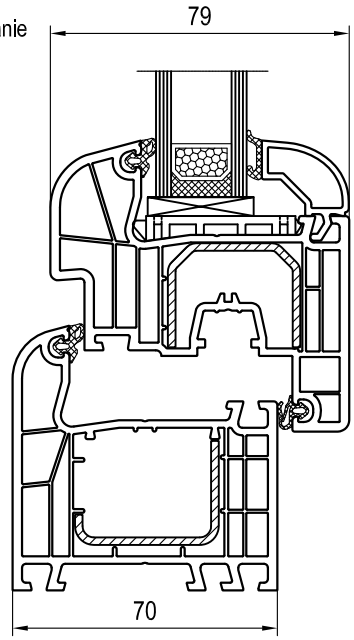

Dla kombinacji profili o U_f
Skala: 1:2

Systemodawca: aluplast GmbH, Auf der Breit 2, D-76227 Karlsruhe

Przypisy:
1) Wartość Uw określona dla okna 1,23m x 1,48m może być stosowana dla wszystkich rozmiarów okien, pod warunkiem że Ug < 1,9 W/m²K zgodnie z EN 14351-1: Tabela E.1, Przypis "d".
2) U_w < 1,0 W/m²K zgodnie z EN ISO 10077 podawane z 2 miejscami po przecinku.
3) PHT: U_f <= 1,2 W/m²K i U_w <= 0,80 W/m²K: Okno o wysokiej izolacyjności cieplnej / okno pasywne (patrz oznaczenie "PHT" w tabeli poniżej)
4) Większa szerokość pakietu przy zastosowaniu dodatkowych elementów.

U_f Rama Dla kombinacji profili [W/m²K]	U_g Szyba z standardowymi uszczelkami i bez profilu poszerzającego 10-41mm [4)] EN 673 ΔT (15°C) [W/m²K]	U_w Okno Ramka dystansowa Standard (np. Alu) Ψ (Psi) 0,07 [W/mK] EN ISO 10077-1 -> znakowanie CE [2) 3)] [W/m²K]		Ramka dystansowa Ciepła ramka Ψ (Psi) 0,04 [W/mK] EN ISO 10077-1 -> znakowanie CE [2) 3)] [W/m²K]		Ramka dystansowa Ciepła ramka Ψ (Psi) 0,032 [W/mK] EN ISO 10077-1 -> znakowanie CE [2) 3)] [W/m²K]	
1,3	1,4	1,5 (1,54)	○	1,5 (1,47)	○	1,4 (1,45)	○
	1,3	1,5 (1,47)	○	1,4 (1,40)	○	1,4 (1,38)	○
	1,2	1,4 (1,40)	○	1,3 (1,33)	○	1,3 (1,31)	○
	1,1	1,3 (1,34)	○	1,3 (1,26)	○	1,2 (1,24)	○
	1,0	1,3 (1,27)	○	1,2 (1,20)	○	1,2 (1,18)	○
	0,9	1,2 (1,20)	○	1,1 (1,13)	○	1,1 (1,11)	○
	0,8	1,1 (1,13)	○	1,1 (1,06)	○	1,0 (1,04)	○
	0,7	1,1 (1,07)	○	0,99	○	0,97	○
	0,6	1,0 (1,00)	○	0,92	○	0,90	○
	0,5	0,93	○	0,86	○	0,84	○
	0,4	0,86	○	0,79	○	0,77	○

○ Wartość U_w dla okna, przy odpowiednim U_f ramy, dla wybranego U_g może być zaznaczona krzyżykiem.

Zastrzegamy możliwość dokonywania zmian!

ROOFEX
HIGH TECHNOLOGY WINDOWS

IDEAL 4000

Karta produktu
Standardowe okno PVC
aluplast IDEAL 4000 ®

5-6-komorowe
półzlicowany (pzl)
Classic-line
Wklejana szyba

Materiały: Szyba zespolona (U_g wg tabeli)
Twarde PVC (ISO 1163 - PVC-U, EDLP, 082-50-T28) (U_f wg tabeli)
Profile wielokomorowe z wzmocnieniem stalowym w ramie i skrzydłem z wklejaną szybą (bonding inside)

Właściwości:

Przepuszczalność powietrza:	do klasy:	4	(EN 12207)
Wodoszczelność:	do klasy:	9A	(EN 12208)
Odporność na obciążenie wiatrem:	do klasy:	C5	(EN 12210)

Izolacja akustyczna (przy szybach o grubości 2x 4mm lub 3x 4mm)
Izolacyjność akustyczna szyb R_w = 30 dB. Zgodnie z EN 14351-1:
$R_{w,P}$ = 33 dB ($R_{w,R}$ = $R_{w,P}$ - 2 dB)
P: wartość badana; R: wartość obliczniowa

Odrębności: Przy zastosowaniu innego rodzaju szyb zespolonych (zgodnie z odpowiednim świadectwem badań aluplast) możliwe jest uzyskanie $R_{w,P}$ do 45 dB ($R_{w,R}$= $R_{w,P}$- 2 dB)
P: wartość badana; R: wartość obliczniowa

Izolacyjność cieplna: Wartość U_w dla okna (EN ISO 10077-1) wg tabeli.

Okno referencyjne: 1,23m x 1,48m [1)]

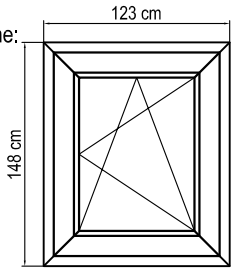

Skala: 1:50

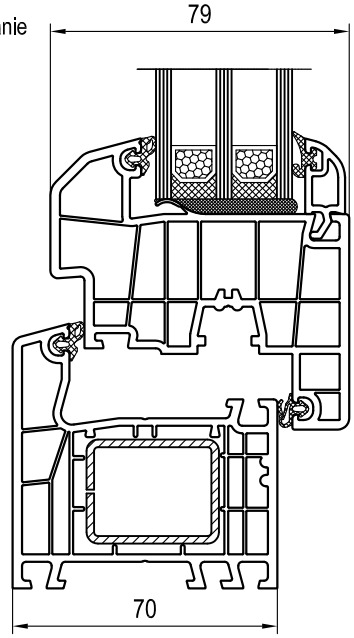

Dla kombinacji profili o U_f
Skala: 1:2

Systemodawca: aluplast GmbH, Auf der Breit 2, D-76227 Karlsruhe

Przypisy:
1) Wartość Uw określona dla okna 1,23m x 1,48m może być stosowana dla wszystkich rozmiarów okien, pod warunkiem że Ug < 1,9 W/m²K zgodnie z EN 14351-1: Tabela E.1, Przypis "d".
2) U_w < 1,0 W/m²K zgodnie z EN ISO 10077 podawane z 2 miejscami po przecinku.
3) PHT: U_f <= 1,2 W/m²K i U_w <= 0,80 W/m²K: Okno o wysokiej izolacyjności cieplnej / okno pasywne (patrz oznaczenie "PHT" w tabeli poniżej)
4) Większa szerokość pakietu przy zastosowaniu dodatkowych elementów.

U_f Rama Dla kombinacji profili [W/m²K]	U_g Szyba z standardowymi uszczelkami i bez profilu poszerzającego 10-41mm 4) EN 673 ΔT (15°C) [W/m²K]	U_w Okno Ramka dystansowa Standard (np. Alu) Ψ (Psi) 0,07 [W/mK] EN ISO 10077-1 -> znakowanie CE 2) 3) [W/m²K]		Ramka dystansowa Ciepła ramka Ψ (Psi) 0,04 [W/mK] EN ISO 10077-1 -> znakowanie CE 2) 3) [W/m²K]		Ramka dystansowa Ciepła ramka Ψ (Psi) 0,032 [W/mK] EN ISO 10077-1 -> znakowanie CE 2) 3) [W/m²K]	
1,2	1,4	1,5 (1,51)	○	1,4 (1,43)	○	1,4 (1,41)	○
	1,3	1,4 (1,44)	○	1,4 (1,37)	○	1,3 (1,35)	○
	1,2	1,4 (1,37)	○	1,3 (1,30)	○	1,3 (1,28)	○
	1,1	1,3 (1,30)	○	1,2 (1,23)	○	1,2 (1,21)	○
	1,0	1,2 (1,24)	○	1,2 (1,16)	○	1,1 (1,14)	○
	0,9	1,2 (1,17)	○	1,1 (1,10)	○	1,1 (1,08)	○
	0,8	1,1 (1,10)	○	1,0 (1,03)	○	1,0 (1,01)	○
	0,7	1,0 (1,03)	○	0,96	○	0,94	○
	0,6	0,97	○	0,89	○	0,87	○
	0,5	0,90	○	0,82	○	0,80	○
	0,4	0,83	○	PHT 0,76	○	PHT 0,74	○

○ Wartość U_w dla okna, przy odpowiednim U_f ramy, dla wybranego U_g może być zaznaczona krzyżykiem.

Zastrzegamy możliwość dokonywania zmian!

ROOFEX
HIGH TECHNOLOGY WINDOWS

IDEAL 4000

Karta produktu
Standardowe okno PVC
aluplast IDEAL 4000®
energeto® 4000
6-komorowe
półzlicowany (pzl)
Classic-line
Wklejana szyba
Rama z wkładkami

Materiały: Szyba zespolona (U_g wg tabeli)
Twarde PVC (ISO 1163 - PVC-U, EDLP, 082-50-T28) (U_f wg tabeli)
Profile wielokomorowe bez wzmocnień stalowych
Rama z wkładkami z włókien szklanych (powerdur inside)
i skrzydłem z wklejaną szybą (bonding inside)

Właściwości:

Przepuszczalność powietrza:	do klasy:	4	(EN 12207)
Wodoszczelność:	do klasy:	9A	(EN 12208)
Odporność na obciążenie wiatrem:	do klasy:	C5	(EN 12210)

Izolacja akustyczna (przy szybach o grubości 2x 4mm lub 3x 4mm)
Izolacyjność akustyczna szyb R_w = 30 dB. Zgodnie z EN 14351-1:
$R_{w,P}$ = 33 dB ($R_{w,R}$ = $R_{w,P}$ - 2 dB)
P: wartość badana; R: wartość obliczniowa

Odrębności: Przy zastosowaniu innego rodzaju szyb zespolonych
(zgodnie z odpowiednim świadectwem badań aluplast) możliwe jest uzyskanie
$R_{w,P}$ do 45 dB ($R_{w,R}$= $R_{w,P}$- 2 dB)
P: wartość badana; R: wartość obliczniowa

Izolacyjność cieplna: Wartość U_w dla okna (EN ISO 10077-1) wg tabeli.

Okno referencyjne: 1,23m x 1,48m [1)]

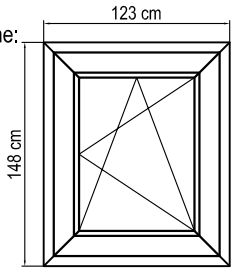

Skala: 1:50

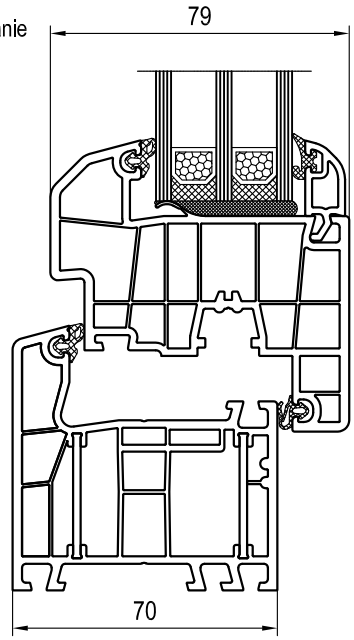

Dla kombinacji profili o U_f
Skala: 1:2

Systemodawca: aluplast GmbH, Auf der Breit 2, D-76227 Karlsruhe

Przypisy:
1) Wartość Uw określona dla okna 1,23m x 1,48m może być stosowana dla wszystkich rozmiarów okien, pod warunkiem że Ug < 1,9 W/m²K zgodnie z EN 14351-1: Tabela E.1, Przypis "d".
2) U_w < 1,0 W/m²K zgodnie z EN ISO 10077 podawane z 2 miejscami po przecinku.
3) PHT: U_f <= 1,2 W/m²K i U_w <= 0,80 W/m²K: Okno o wysokiej izolacyjności cieplnej / okno pasywne (patrz oznaczenie "PHT" w tabeli poniżej)
4) Większa szerokość pakietu przy zastosowaniu dodatkowych elementów.

U_f Rama Dla kombinacji profili [W/m²K]	U_g Szyba z standardowymi uszczelkami i bez profilu poszerzającego 10-41mm 4) EN 673 ΔT (15°C) [W/m²K]	U_w Okno Ramka dystansowa Standard (np. Alu) Ψ (Psi) 0,07 [W/m K] EN ISO 10077-1 -> znakowanie CE 2) 3) [W/m²K]		Ramka dystansowa Ciepła ramka Ψ (Psi) 0,04 [W/m K] EN ISO 10077-1 -> znakowanie CE 2) 3) [W/m²K]		Ramka dystansowa Ciepła ramka Ψ (Psi) 0,032 [W/m K] EN ISO 10077-1 -> znakowanie CE 2) 3) [W/m²K]	
1,1	1,4	1,5 (1,47)	○	1,4 (1,40)	○	1,4 (1,38)	○
	1,3	1,4 (1,41)	○	1,3 (1,33)	○	1,3 (1,31)	○
	1,2	1,3 (1,34)	○	1,3 (1,27)	○	1,2 (1,25)	○
	1,1	1,3 (1,27)	○	1,2 (1,20)	○	1,2 (1,18)	○
	1,0	1,2 (1,20)	○	1,1 (1,13)	○	1,1 (1,11)	○
	0,9	1,1 (1,14)	○	1,1 (1,06)	○	1,0 (1,04)	○
	0,8	1,1 (1,07)	○	1,0 (1,0)	○	0,98	○
	0,7	1,0 (1,0)	○	0,93	○	0,91	○
	0,6	0,93	○	0,86	○	0,84	○
	0,5	0,87	○	PHT 0,79	○	PHT 0,77	○
	0,4	PHT 0,80	○	PHT 0,72	○	PHT 0,70	○

○ Wartość U_w dla okna, przy odpowiednim U_f ramy, dla wybranego U_g może być zaznaczona krzyżykiem.

Zastrzegamy możliwość dokonywania zmian!

ROOFEX
HIGH TECHNOLOGY WINDOWS

IDEAL 4000

Karta produktu
Standardowe okno PVC
aluplast IDEAL 4000 ®

5-6-komorowe
niezlicowane (nzl)
Classic-line
Wklejana szyba

Materiały: Szyba zespolona (U_g wg tabeli)
Twarde PVC (ISO 1163 - PVC-U, EDLP, 082-50-T28) (U_f wg tabeli)
Profile wielokomorowe z wzmocnieniem stalowym w ramie i skrzydłem z wklejaną szybą (bonding inside)

Właściwości:

Przepuszczalność powietrza:	do klasy:	4	(EN 12207)
Wodoszczelność:	do klasy:	9A	(EN 12208)
Odporność na obciążenie wiatrem:	do klasy:	C5	(EN 12210)

Izolacja akustyczna (przy szybach o grubości 2x 4mm lub 3x 4mm)
Izolacyjność akustyczna szyb R_w = 30 dB. Zgodnie z EN 14351-1:
$R_{w,P}$ = 33 dB ($R_{w,R}$ = $R_{w,P}$ - 2 dB)
P: wartość badana; R: wartość obliczniowa

Odrębności: Przy zastosowaniu innego rodzaju szyb zespolonych (zgodnie z odpowiednim świadectwem badań aluplast) możliwe jest uzyskanie $R_{w,P}$ do 45 dB ($R_{w,R}$= $R_{w,P}$- 2 dB)
P: wartość badana; R: wartość obliczniowa

Izolacyjność cieplna: Wartość U_w dla okna (EN ISO 10077-1) wg tabeli.

Okno referencyjne: 1,23m x 1,48m [1]

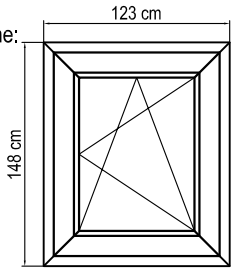

Skala: 1:50

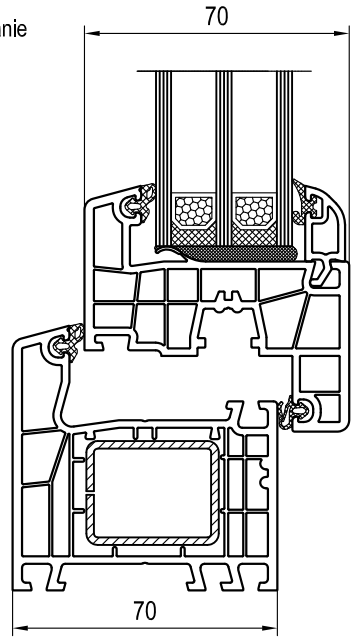

Dla kombinacji profili o U_f
Skala: 1:2

Systemodawca: aluplast GmbH, Auf der Breit 2, D-76227 Karlsruhe

Przypisy:
1) Wartość Uw określona dla okna 1,23m x 1,48m może być stosowana dla wszystkich rozmiarów okien, pod warunkiem że Ug < 1,9 W/m²K zgodnie z EN 14351-1: Tabela E.1, Przypis "d".
2) U_w < 1,0 W/m²K zgodnie z EN ISO 10077 podawane z 2 miejscami po przecinku.
3) PHT: U_f <= 1,2 W/m²K i U_w <= 0,80 W/m²K: Okno o wysokiej izolacyjności cieplnej / okno pasywne (patrz oznaczenie "PHT" w tabeli poniżej)
4) Większa szerokość pakietu przy zastosowaniu dodatkowych elementów.

U_f Rama Dla kombinacji profili [W/m²K]	U_g Szyba z standardowymi uszczelkami i bez profilu poszerzającego 10-41mm [4] EN 673 ΔT (15°C) [W/m²K]	U_w Okno Ramka dystansowa Standard (np. Alu) Ψ (Psi) 0,07 [W/m K] EN ISO 10077-1 -> znakowanie CE [2] [3] [W/m²K]		Ramka dystansowa Ciepła ramka Ψ (Psi) 0,04 [W/m K] EN ISO 10077-1 -> znakowanie CE [2] [3] [W/m²K]		Ramka dystansowa Ciepła ramka Ψ (Psi) 0,032 [W/m K] EN ISO 10077-1 -> znakowanie CE [2] [3] [W/m²K]	
1,2	1,4	1,5 (1,52)	○	1,4 (1,44)	○	1,4 (1,42)	○
	1,3	1,5 (1,45)	○	1,4 (1,37)	○	1,4 (1,35)	○
	1,2	1,4 (1,38)	○	1,3 (1,30)	○	1,3 (1,28)	○
	1,1	1,3 (1,30)	○	1,2 (1,23)	○	1,2 (1,21)	○
	1,0	1,2 (1,23)	○	1,2 (1,16)	○	1,1 (1,14)	○
	0,9	1,2 (1,16)	○	1,1 (1,09)	○	1,1 (1,07)	○
	0,8	1,1 (1,09)	○	1,0 (1,02)	○	1,0 (1,00)	○
	0,7	1,0 (1,02)	○	0,95	○	0,93	○
	0,6	0,95	○	0,88	○	0,86	○
	0,5	0,88	○	0,81	○	PHT 0,79	○
	0,4	0,81	○	PHT 0,74	○	PHT 0,71	○

○ Wartość U_w dla okna, przy odpowiednim U_f ramy, dla wybranego U_g może być zaznaczona krzyżykiem.

Zastrzegamy możliwość dokonywania zmian!

ROOFEX
HIGH TECHNOLOGY WINDOWS

IDEAL 4000

Karta produktu
Standardowe okno PVC
aluplast IDEAL 4000®
energeto® 4000
6-komorowe
niezlicowane (nzl)
Classic-line
Wklejana szyba
Rama z wkładkami

Materiały: Szyba zespolona (U_g wg tabeli)
Twarde PVC (ISO 1163 - PVC-U, EDLP, 082-50-T28) (U_f wg tabeli)
Profile wielokomorowe bez wzmocnień stalowych
Rama z wkładkami z włókien szklanych (powerdur inside)
i skrzydłem z wklejaną szybą (bonding inside)

Właściwości:

Przepuszczalność powietrza:	do klasy:	4	(EN 12207)
Wodoszczelność:	do klasy:	9A	(EN 12208)
Odporność na obciążenie wiatrem:	do klasy:	C5	(EN 12210)

Izolacja akustyczna (przy szybach o grubości 2x 4mm lub 3x 4mm)
Izolacyjność akustyczna szyb R_w = 30 dB. Zgodnie z EN 14351-1:
$R_{w,P}$ = 33 dB ($R_{w,R}$ = $R_{w,P}$ - 2 dB)
P: wartość badana; R: wartość obliczniowa

Odrębności: Przy zastosowaniu innego rodzaju szyb zespolonych
(zgodnie z odpowiednim świadectwem badań aluplast) możliwe jest uzyskanie
$R_{w,P}$ do 45 dB ($R_{w,R}$= $R_{w,P}$- 2 dB)
P: wartość badana; R: wartość obliczniowa

Izolacyjność cieplna: Wartość U_w dla okna (EN ISO 10077-1) wg tabeli.

Okno referencyjne: 1,23m x 1,48m [1)]

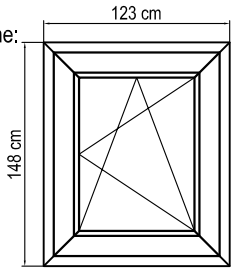

Skala: 1:50

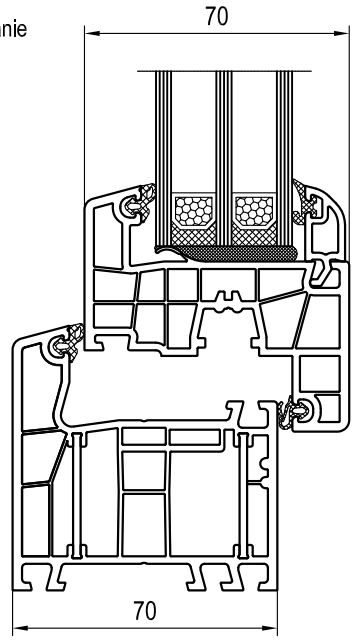

Dla kombinacji profili o U_f
Skala: 1:2

Systemodawca: aluplast GmbH, Auf der Breit 2, D-76227 Karlsruhe

Przypisy:
1) Wartość Uw określona dla okna 1,23m x 1,48m może być stosowana dla wszystkich rozmiarów okien, pod warunkiem że Ug < 1,9 W/m²K zgodnie z EN 14351-1: Tabela E.1, Przypis "d".
2) U_w < 1,0 W/m²K zgodnie z EN ISO 10077 podawane z 2 miejscami po przecinku.
3) PHT: U_f <= 1,2 W/m²K i U_w <= 0,80 W/m²K: Okno o wysokiej izolacyjności cieplnej / okno pasywne (patrz oznaczenie "PHT" w tabeli poniżej)
4) Większa szerokość pakietu przy zastosowaniu dodatkowych elementów.

U_f Rama Dla kombinacji profili [W/m²K]	U_g Szyba z standardowymi uszczelkami i bez profilu poszerzającego 10-41mm [4)] EN 673 ΔT (15°C) [W/m²K]	U_w Okno Ramka dystansowa Standard (np. Alu) Ψ (Psi) 0,07 [W/mK] EN ISO 10077-1 -> znakowanie CE [2) 3)] [W/m²K]		Ramka dystansowa Ciepła ramka Ψ (Psi) 0,04 [W/mK] EN ISO 10077-1 -> znakowanie CE [2) 3)] [W/m²K]		Ramka dystansowa Ciepła ramka Ψ (Psi) 0,032 [W/mK] EN ISO 10077-1 -> znakowanie CE [2) 3)] [W/m²K]	
	1,4	1,5 (1,46)	○	1,4 (1,38)	○	1,4 (1,36)	○
	1,3	1,4 (1,39)	○	1,3 (1,31)	○	1,3 (1,29)	○
	1,2	1,3 (1,32)	○	1,2 (1,24)	○	1,2 (1,22)	○
	1,1	1,3 (1,25)	○	1,2 (1,17)	○	1,2 (1,15)	○
	1,0	1,2 (1,18)	○	1,1 (1,10)	○	1,1 (1,08)	○
1,0	0,9	1,1 (1,10)	○	1,1 (1,03)	○	1,0 (1,01)	○
	0,8	1,0 (1,03)	○	0,96	○	0,94	○
	0,7	0,96	○	0,89	○	0,87	○
	0,6	0,89	○	0,82	○	0,81	○
	0,5	0,82	○	PHT 0,75	○	PHT 0,73	○
	0,4	PHT 0,75	○	PHT 0,68	○	PHT 0,66	○

○ Wartość U_w dla okna, przy odpowiednim U_f ramy, dla wybranego U_g może być zaznaczona krzyżykiem.

Zastrzegamy możliwość dokonywania zmian!

ROOFEX
HIGH TECHNOLOGY WINDOWS

IDEAL 4000

Karta produktu
Standardowe okno PVC
aluplast IDEAL 4000 ®

5-komorowe
niezlicowane (nzl)
Soft-line / Classic-line

Materiały: Szyba zespolona (U_g wg tabeli)
Twarde PVC (ISO 1163 - PVC-U, EDLP, 082-50-T28) (U_f wg tabeli)
Profile wielokomorowe z wzmocnieniami stalowymi

Właściwości:
Przepuszczalność powietrza: do klasy: 4 (EN 12207)
Wodoszczelność: do klasy: 9A (EN 12208)
Odporność na obciążenie wiatrem: do klasy: C5 (EN 12210)
Izolacja akustyczna (przy szybach o grubości 2x 4mm lub 3x 4mm)
Izolacyjność akustyczna szyb R_w = 30 dB. Zgodnie z EN 14351-1:
$R_{w,P}$ = 33 dB ($R_{w,R}$ = $R_{w,P}$ - 2 dB)
P: wartość badana; R: wartość obliczniowa

Odrębności: Przy zastosowaniu innego rodzaju szyb zespolonych (zgodnie z odpowiednim świadectwem badań aluplast) możliwe jest uzyskanie $R_{w,P}$ do 45 dB ($R_{w,R}$= $R_{w,P}$- 2 dB)
P: wartość badana; R: wartość obliczniowa

Izolacyjność cieplna: Wartość U_w dla okna (EN ISO 10077-1) wg tabeli.

Okno referencyjne: 1,23m x 1,48m [1)]

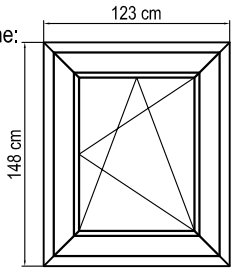

Skala: 1:50

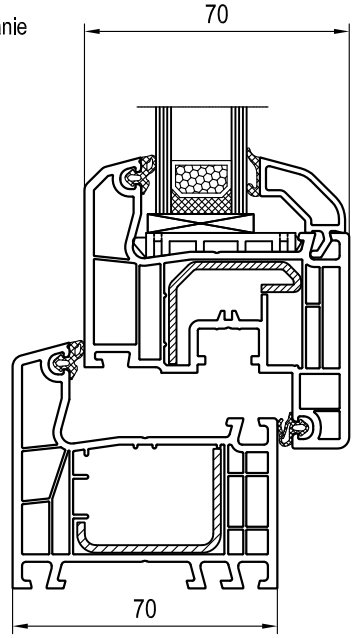

Dla kombinacji profili o U_f
Skala: 1:2

Systemodawca: aluplast GmbH, Auf der Breit 2, D-76227 Karlsruhe

Przypisy:
1) Wartość Uw określona dla okna 1,23m x 1,48m może być stosowana dla wszystkich rozmiarów okien, pod warunkiem że Ug < 1,9 W/m²K zgodnie z EN 14351-1: Tabela E.1, Przypis "d".
2) U_w < 1,0 W/m²K zgodnie z EN ISO 10077 podawane z 2 miejscami po przecinku.
3) PHT: U_f <= 1,2 W/m²K i U_w <= 0,80 W/m²K: Okno o wysokiej izolacyjności cieplnej / okno pasywne (patrz oznaczenie "PHT" w tabeli poniżej)
4) Większa szerokość pakietu przy zastosowaniu dodatkowych elementów.

U_f Rama Dla kombinacji profili [W/m²K]	U_g Szyba z standardowymi uszczelkami i bez profilu poszerzającego 10-41mm [4)] EN 673 ΔT (15°C) [W/m²K]	U_w Okno Ramka dystansowa Standard (np. Alu) Ψ (Psi) 0,07 [W/mK] EN ISO 10077-1 -> znakowanie CE [2) 3)] [W/m²K]		Ramka dystansowa Ciepła ramka Ψ (Psi) 0,04 [W/mK] EN ISO 10077-1 -> znakowanie CE [2) 3)] [W/m²K]		Ramka dystansowa Ciepła ramka Ψ (Psi) 0,032 [W/mK] EN ISO 10077-1 -> znakowanie CE [2) 3)] [W/m²K]	
1,4	1,4	1,6 (1,57)	○	1,5 (1,50)	○	1,5 (1,48)	○
	1,3	1,5 (1,50)	○	1,4 (1,43)	○	1,4 (1,41)	○
	1,2	1,4 (1,43)	○	1,4 (1,36)	○	1,3 (1,34)	○
	1,1	1,4 (1,36)	○	1,3 (1,29)	○	1,3 (1,27)	○
	1,0	1,3 (1,29)	○	1,2 (1,22)	○	1,2 (1,20)	○
	0,9	1,2 (1,23)	○	1,2 (1,15)	○	1,1 (1,13)	○
	0,8	1,2 (1,16)	○	1,1 (1,08)	○	1,1 (1,06)	○
	0,7	1,1 (1,09)	○	1,0 (1,01)	○	1,0 (0,99)	○
	0,6	1,0 (1,02)	○	0,94	○	0,92	○
	0,5	0,95	○	0,88	○	0,86	○
	0,4	0,88	○	0,81	○	PHT 0,79	○

○ Wartość U_w dla okna, przy odpowiednim U_f ramy, dla wybranego U_g może być zaznaczona krzyżykiem.

Zastrzegamy możliwość dokonywania zmian!

ROOFEX
HIGH TECHNOLOGY WINDOWS

IDEAL 4000

Karta produktu
Standardowe okno PVC
aluplast IDEAL 4000 ®

5-komorowe
półzlicowany (pzl)
Round-line

Materiały: Szyba zespolona (U_g wg tabeli)
Twarde PVC (ISO 1163 - PVC-U, EDLP, 082-50-T28) (U_f wg tabeli)
Profile wielokomorowe z wzmocnieniami stalowymi

Właściwości:

Przepuszczalność powietrza:	do klasy:	4	(EN 12207)
Wodoszczelność:	do klasy:	9A	(EN 12208)
Odporność na obciążenie wiatrem:	do klasy:	C5	(EN 12210)

Izolacja akustyczna (przy szybach o grubości 2x 4mm lub 3x 4mm)
Izolacyjność akustyczna szyb R_w = 30 dB. Zgodnie z EN 14351-1:
$R_{w,P}$ = 33 dB ($R_{w,R}$ = $R_{w,P}$ - 2 dB)
P: wartość badana; R: wartość obliczniowa

Odrębności: Przy zastosowaniu innego rodzaju szyb zespolonych (zgodnie z odpowiednim świadectwem badań aluplast) możliwe jest uzyskanie $R_{w,P}$ do 45 dB ($R_{w,R}$= $R_{w,P}$- 2 dB)
P: wartość badana; R: wartość obliczniowa

Izolacyjność cieplna: Wartość U_w dla okna (EN ISO 10077-1) wg tabeli.

Okno referencyjne: 1,23m x 1,48m [1)]

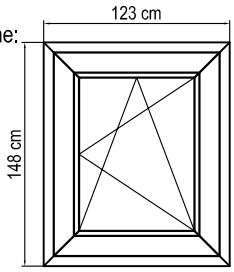

Skala: 1:50

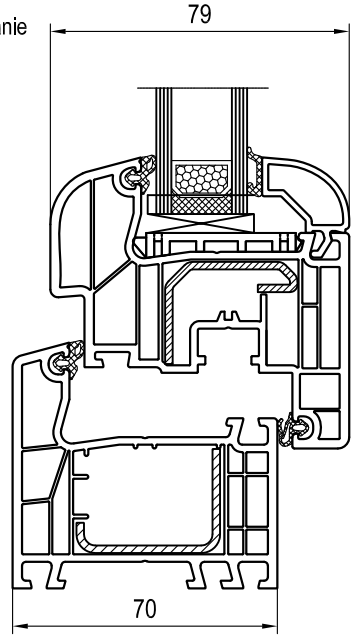

Dla kombinacji profili o U_f
Skala: 1:2

Systemodawca: aluplast GmbH, Auf der Breit 2, D-76227 Karlsruhe

Przypisy:
1) Wartość Uw określona dla okna 1,23m x 1,48m może być stosowana dla wszystkich rozmiarów okien, pod warunkiem że Ug < 1,9 W/m²K zgodnie z EN 14351-1: Tabela E.1, Przypis "d".
2) U_w < 1,0 W/m²K zgodnie z EN ISO 10077 podawane z 2 miejscami po przecinku.
3) PHT: U_f <= 1,2 W/m²K i U_w <= 0,80 W/m²K: Okno o wysokiej izolacyjności cieplnej / okno pasywne (patrz oznaczenie "PHT" w tabeli poniżej)
4) Większa szerokość pakietu przy zastosowaniu dodatkowych elementów.

U_f Rama Dla kombinacji profili [W/m²K]	U_g Szyba z standardowymi uszczelkami i bez profilu poszerzającego 10-41mm 4) EN 673 ΔT (15°C) [W/m²K]	U_w Okno Ramka dystansowa Standard (np. Alu) Ψ (Psi) 0,07 [W/m²K] EN ISO 10077-1 -> znakowanie CE 2) 3) [W/m²K]		Ramka dystansowa Ciepła ramka Ψ (Psi) 0,04 [W/m²K] EN ISO 10077-1 -> znakowanie CE 2) 3) [W/m²K]		Ramka dystansowa Ciepła ramka Ψ (Psi) 0,032 [W/m²K] EN ISO 10077-1 -> znakowanie CE 2) 3) [W/m²K]	
1,4	1,4	1,6 (1,56)	○	1,5 (1,49)	○	1,5 (1,47)	○
	1,3	1,5 (1,49)	○	1,4 (1,42)	○	1,4 (1,40)	○
	1,2	1,4 (1,42)	○	1,4 (1,35)	○	1,3 (1,33)	○
	1,1	1,4 (1,35)	○	1,3 (1,28)	○	1,3 (1,26)	○
	1,0	1,3 (1,29)	○	1,2 (1,21)	○	1,2 (1,19)	○
	0,9	1,2 (1,22)	○	1,1 (1,14)	○	1,1 (1,12)	○
	0,8	1,2 (1,15)	○	1,1 (1,07)	○	1,1 (1,05)	○
	0,7	1,1 (1,08)	○	1,0 (1,00)	○	0,98	○
	0,6	1,0 (1,01)	○	0,94	○	0,92	○
	0,5	0,94	○	0,87	○	0,85	○
	0,4	0,87	○	PHT 0,80	○	PHT 0,78	○

○ Wartość U_w dla okna, przy odpowiednim U_f ramy, dla wybranego U_g może być zaznaczona krzyżykiem.

Zastrzegamy możliwość dokonywania zmian!

ROOFEX
HIGH TECHNOLOGY WINDOWS

IDEAL 5000

Karta produktu
Standardowe okno PVC
aluplast IDEAL 5000 ®

5-komorowe
niezlicowane (nzl)
Classic-line

Materiały: Szyba zespolona (U_g wg tabeli)
Twarde PVC (ISO 1163 - PVC-U, EDLP, 082-50-T28) (U_f wg tabeli)
Profile wielokomorowe z wzmocnieniami stalowymi

Właściwości:

Przepuszczalność powietrza:	do klasy:	4	(EN 12207)
Wodoszczelność:	do klasy:	9A	(EN 12208)
Odporność na obciążenie wiatrem:	do klasy:	C5	(EN 12210)

Izolacja akustyczna (przy szybach o grubości 2x 4mm lub 3x 4mm)
Izolacyjność akustyczna szyb R_w = 30 dB. Zgodnie z EN 14351-1:
$R_{w,P}$ = 33 dB ($R_{w,R}$ = $R_{w,P}$ - 2 dB)
P: wartość badana; R: wartość obliczeniowa

Odrębności: Przy zastosowaniu innego rodzaju szyb zespolonych
(zgodnie z odpowiednim świadectwem badań aluplast) możliwe jest uzyskanie
$R_{w,P}$ do 47 dB ($R_{w,R}$ = $R_{w,P}$ - 2 dB) możliwe do osiągnięcia.
P: wartość badana; R: wartość obliczeniowa

Izolacyjność cieplna: Wartość U_w dla okna (EN ISO 10077-1) wg tabeli.

Okno referencyjne: 1,23m x 1,48m [1)]

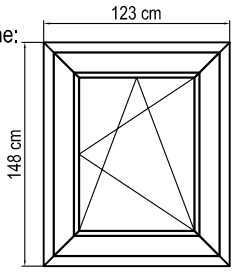

Skala: 1:50

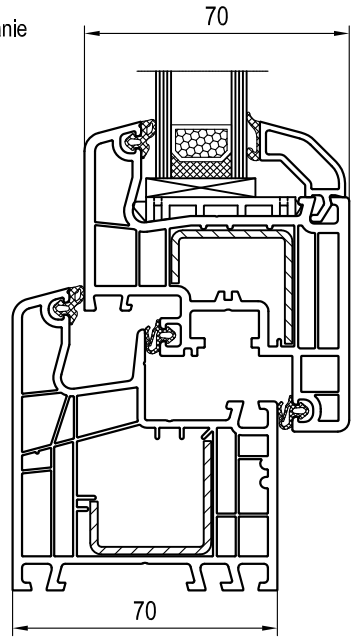

Dla kombinacji profili o U_f
Skala: 1:2

Systemodawca: aluplast GmbH, Auf der Breit 2, D-76227 Karlsruhe

Przypisy:
1) Wartość Uw określona dla okna 1,23m x 1,48m może być stosowana dla wszystkich rozmiarów okien, pod warunkiem, że U_g < 1,9 W/m²K zgodnie z EN 14351-1: Tabela E.1, Przypis "d").
2) U_w -Werte < 1,0 W/m²K zgodnie z EN ISO 10077 podawane z 2 miejscami po przecinku.
3) PHT: U_f -Wert <= 1,2 W/m²K i U_w -Wert <= 0,80 W/m²K: Okno o wysokiej izolacyjności cieplnej / okno pasywne. (patrz oznaczenie "PHT" w tabeli poniżej)
4) Większa szerokość pakietu przy zastosowaniu dodatkowych elementów.

U_f Rama Na bazie przyjętej kombinacji profili i wyposażenia (materiałów)) [W/m²K]	U_g Szyba ze standardowymi uszczelkami i bez profilu poszerzającego 10-41mm [4)] EN 673 ΔT (15°C) [W/m²K]	U_w Okno Ramka dystansowa Standard (np. Alu) Ψ (Psi) 0,07 [W/mK] EN ISO 10077-1 -> znakowanie CE [2) 3)] [W/m²K]		Ramka dystansowa Ciepła ramka Ψ (Psi) 0,04 [W/mK] EN ISO 10077-1 -> znakowanie CE [2) 3)] [W/m²K]		Ramka dystansowa Ciepła ramka Ψ (Psi) 0,032 [W/mK] EN ISO 10077-1 -> znakowanie CE [2) 3)] [W/m²K]	
1,2	1,4	1,5 (1,50)	○	1,4 (1,43)	○	1,4 (1,41)	○
	1,3	1,4 (1,44)	○	1,4 (1,36)	○	1,3 (1,34)	○
	1,2	1,4 (1,37)	○	1,3 (1,30)	○	1,3 (1,28)	○
	1,1	1,3 (1,30)	○	1,2 (1,23)	○	1,2 (1,21)	○
	1,0	1,2 (1,24)	○	1,2 (1,16)	○	1,1 (1,14)	○
	0,9	1,2 (1,17)	○	1,1 (1,10)	○	1,1 (1,08)	○
	0,8	1,1 (1,10)	○	1,0 (1,03)	○	1,0 (1,01)	○
	0,7	1,0 (1,04)	○	0,97	○	0,95	○
	0,6	0,97	○	0,90	○	0,88	○
	0,5	0,91	○	0,83	○	0,81	○
	0,4	0,84	○	PHT 0,77	○	PHT 0,75	○

○ Wartość U_w dla okna, przy odpowiednim U_f ramy, dla wybranego U_g może być zaznaczona krzyżykiem.

Zastrzegamy możliwość dokonywania zmian!

ROOFEX
HIGH TECHNOLOGY WINDOWS

IDEAL 5000

Karta produktu
Standardowe okno PVC
aluplast IDEAL 5000 ®

5-komorowe
półzlicowane (pzl)
Classic-line

Materiały: Szyba zespolona (U_g wg tabeli)
Twarde PVC (ISO 1163 - PVC-U, EDLP, 082-50-T28) (U_f wg tabeli)
Profile wielokomorowe z wzmocnieniami stalowymi

Właściwości:

Przepuszczalność powietrza:	do klasy:	4	(EN 12207)
Wodoszczelność:	do klasy:	9A	(EN 12208)
Odporność na obciążenie wiatrem:	do klasy:	C5	(EN 12210)

Izolacja akustyczna (przy szybach o grubości 2x 4mm lub 3x 4mm)
Izolacyjność akustyczna szyb R_w = 30 dB. Zgodnie z EN 14351-1:
$R_{w,P}$ = 33 dB ($R_{w,R}$ = $R_{w,P}$ - 2 dB)
P: wartość badana; R: wartość obliczeniowa

Odrębności: Przy zastosowaniu innego rodzaju szyb zespolonych (zgodnie z odpowiednim świadectwem badań aluplast) możliwe jest uzyskanie $R_{w,P}$ do 47 dB ($R_{w,R}$ = $R_{w,P}$ - 2 dB) możliwe do osiągnięcia.
P: wartość badana; R: wartość obliczeniowa

Izolacyjność cieplna: Wartość U_w dla okna (EN ISO 10077-1) wg tabeli.

Okno referencyjne: 1,23m x 1,48m [1)]

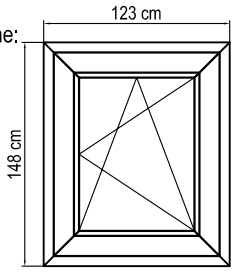

Skala: 1:50

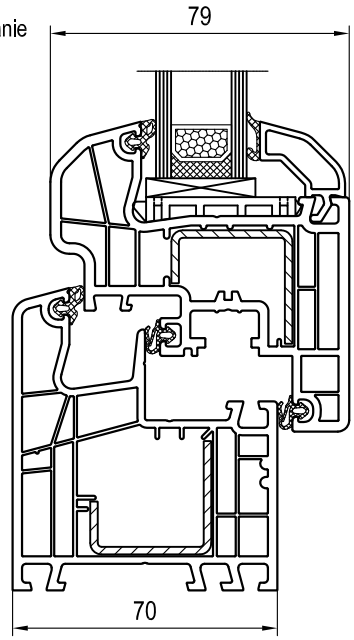

Dla kombinacji profili o U_f
Skala: 1:2

Systemodawca: aluplast GmbH, Auf der Breit 2, D-76227 Karlsruhe

Przypisy:
1) Wartość Uw określona dla okna 1,23m x 1,48m może być stosowana dla wszystkich rozmiarów okien, pod warunkiem, że U_g < 1,9 W/m²K zgodnie z EN 14351-1: Tabela E.1, Przypis "d").
2) U_w -Werte < 1,0 W/m²K zgodnie z EN ISO 10077 podawane z 2 miejscami po przecinku.
3) PHT: U_f -Wert <= 1,2 W/m²K i U_w -Wert <= 0,80 W/m²K: Okno o wysokiej izolacyjności cieplnej / okno pasywne. (patrz oznaczenie "PHT" w tabeli poniżej)
4) Większa szerokość pakietu przy zastosowaniu dodatkowych elementów.

U_f Rama Na bazie przyjętej kombinacji profili i wyposażenia (materiałów)) [W/m²K]	U_g Szyba ze standardowymi uszczelkami i bez profilu poszerzającego 10-41mm [4)] EN 673 ΔT (15°C) [W/m²K]	U_w Okno Ramka dystansowa Standard (np. Alu) Ψ (Psi) 0,07 [W/mK] EN ISO 10077-1 -> znakowanie CE [2) 3)] [W/m²K]		Ramka dystansowa Ciepła ramka Ψ (Psi) 0,04 [W/mK] EN ISO 10077-1 -> znakowanie CE [2) 3)] [W/m²K]		Ramka dystansowa Ciepła ramka Ψ (Psi) 0,032 [W/mK] EN ISO 10077-1 -> znakowanie CE [2) 3)] [W/m²K]	
1,2	1,4	1,5 (1,50)	○	1,4 (1,43)	○	1,4 (1,41)	○
	1,3	1,4 (1,44)	○	1,4 (1,36)	○	1,3 (1,34)	○
	1,2	1,4 (1,37)	○	1,3 (1,30)	○	1,3 (1,28)	○
	1,1	1,3 (1,30)	○	1,2 (1,23)	○	1,2 (1,21)	○
	1,0	1,2 (1,24)	○	1,2 (1,16)	○	1,1 (1,14)	○
	0,9	1,2 (1,17)	○	1,1 (1,10)	○	1,1 (1,08)	○
	0,8	1,1 (1,10)	○	1,0 (1,03)	○	1,0 (1,01)	○
	0,7	1,0 (1,04)	○	0,97	○	0,95	○
	0,6	0,97	○	0,90	○	0,88	○
	0,5	0,91	○	0,83	○	0,81	○
	0,4	0,84	○	PHT 0,77	○	PHT 0,75	○

○ Wartość U_w dla okna, przy odpowiednim U_f ramy, dla wybranego U_g może być zaznaczona krzyżykiem.

Zastrzegamy możliwość dokonywania zmian!

ROOFEX
HIGH TECHNOLOGY WINDOWS

IDEAL 5000

Karta produktu
Standardowe okno PVC
aluplast IDEAL 5000 ®

5-komorowe
półzlicowane (pzl)
Classic-line

Materiały: Szyba zespolona (U_g wg tabeli)
Twarde PVC (ISO 1163 - PVC-U, EDLP, 082-50-T28) (U_f wg tabeli)
profile wielokomorowe z wzmocnieniami termicznymi

Właściwości:
Przepuszczalność powietrza: do klasy: 4 (EN 12207)
Wodoszczelność: do klasy: 9A (EN 12208)
Odporność na obciążenie wiatrem: do klasy: C5 (EN 12210)
Izolacja akustyczna (przy szybach o grubości 2x 4mm lub 3x 4mm)
Izolacyjność akustyczna szyb R_w = 30 dB. Zgodnie z EN 14351-1:
$R_{w,P}$ = 33 dB ($R_{w,R}$ = $R_{w,P}$ - 2 dB)
P: wartość badana; R: wartość obliczeniowa

Odrębności: Przy zastosowaniu innego rodzaju szyb zespolonych
(zgodnie z odpowiednim świadectwem badań aluplast) możliwe jest uzyskanie
$R_{w,P}$ do 47 dB ($R_{w,R}$ = $R_{w,P}$ - 2 dB) możliwe do osiągnięcia.
P: wartość badana; R: wartość obliczeniowa

Izolacyjność cieplna: Wartość U_w dla okna (EN ISO 10077-1) wg tabeli.

Okno referencyjne: 1,23m x 1,48m [1)]

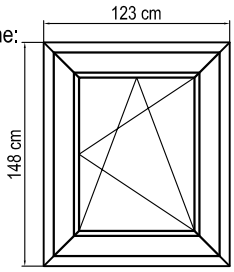

Skala: 1:50

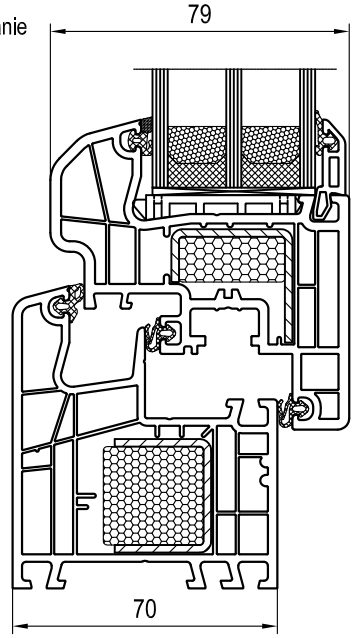

Dla kombinacji profili o U_f
Skala: 1:2

Systemodawca: aluplast GmbH, Auf der Breit 2, D-76227 Karlsruhe

Przypisy:
1) Wartość Uw określona dla okna 1,23m x 1,48m może być stosowana dla wszystkich rozmiarów okien, pod warunkiem, że U_g < 1,9 W/m²K zgodnie z EN 14351-1: Tabela E.1, Przypis "d").
2) U_w -Werte < 1,0 W/m²K zgodnie z EN ISO 10077 podawane z 2 miejscami po przecinku.
3) PHT: U_f -Wert <= 1,2 W/m²K i U_w -Wert <= 0,80 W/m²K: Okno o wysokiej izolacyjności cieplnej / okno pasywne. (patrz oznaczenie "PHT" w tabeli poniżej)
4) Większa szerokość pakietu przy zastosowaniu dodatkowych elementów.

U_f Rama	U_g Szyba	U_w Okno		
Na bazie przyjętej kombinacji profili i wyposażenia (materiałów))	ze standardowymi uszczelkami i bez profilu poszerzającego 10-41mm [4)]	Ramka dystansowa Standard (np. Alu) Ψ (Psi) 0,07 [W/mK]	Ramka dystansowa Ciepła ramka Ψ (Psi) 0,04 [W/mK]	Ramka dystansowa Ciepła ramka Ψ (Psi) 0,032 [W/mK]
[W/m²K]	EN 673 ΔT (15°C) [W/m²K]	EN ISO 10077-1 -> znakowanie CE 2) 3) [W/m²K]	EN ISO 10077-1 -> znakowanie CE 2) 3) [W/m²K]	EN ISO 10077-1 -> znakowanie CE 2) 3) [W/m²K]
1,1	1,4	1,5 (1,47) ○	1,4 (1,40) ○	1,4 (1,38) ○
	1,3	1,4 (1,40) ○	1,3 (1,33) ○	1,3 (1,31) ○
	1,2	1,3 (1,34) ○	1,3 (1,26) ○	1,2 (1,24) ○
	1,1	1,3 (1,27) ○	1,2 (1,20) ○	1,2 (1,18) ○
	1,0	1,2 (1,20) ○	1,1 (1,13) ○	1,1 (1,11) ○
	0,9	1,1 (1,14) ○	1,1 (1,06) ○	1,0 (1,04) ○
	0,8	1,1 (1,07) ○	1,0 (1,00) ○	0,98 ○
	0,7	1,0 (1,00) ○	0,93 ○	0,91 ○
	0,6	0,94 ○	0,87 ○	0,85 ○
	0,5	0,87 ○	PHT 0,80 ○	PHT 0,78 ○
	0,4	0,81 ○	PHT 0,73 ○	PHT 0,71 ○

○ Wartość U_w dla okna, przy odpowiednim U_f ramy, dla wybranego U_g może być zaznaczona krzyżykiem.

Zastrzegamy możliwość dokonywania zmian!

ROOFEX
HIGH TECHNOLOGY WINDOWS

IDEAL 5000

Karta produktu
Standardowe okno PVC
aluplast IDEAL 5000 ®

5-6-komorowe
półzlicowane (pzl)
Classic-line
Wklejana szyba

Materiały: Szyba zespolona (U_g wg tabeli)
Twarde PVC (ISO 1163 - PVC-U, EDLP, 082-50-T28) (U_f wg tabeli)
Profile wielokomorowe z wzmocnieniami stalowymi w ramie i skrzydło z wklejaną szybą (bonding inside)

Właściwości:

Przepuszczalność powietrza:	do klasy:	4	(EN 12207)
Wodoszczelność:	do klasy:	9A	(EN 12208)
Odporność na obciążenie wiatrem:	do klasy:	C5	(EN 12210)

Izolacja akustyczna (przy szybach o grubości 2x 4mm lub 3x 4mm)
Izolacyjność akustyczna szyb R_w = 30 dB. Zgodnie z EN 14351-1:
$R_{w,P}$ = 33 dB ($R_{w,R}$ = $R_{w,P}$ - 2 dB)
P: wartość badana; R: wartość obliczeniowa

Odrębności: Przy zastosowaniu innego rodzaju szyb zespolonych (zgodnie z odpowiednim świadectwem badań aluplast) możliwe jest uzyskanie $R_{w,P}$ do 46 dB ($R_{w,R}$ = $R_{w,P}$ - 2 dB) możliwe do osiągnięcia.
P: wartość badana; R: wartość obliczeniowa

Izolacyjność cieplna: Wartość U_w dla okna (EN ISO 10077-1) wg tabeli.

Okno referencyjne: 1,23m x 1,48m [1)]

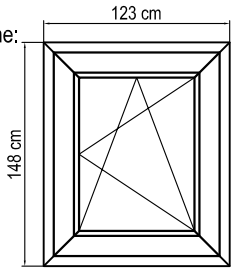

Skala: 1:50

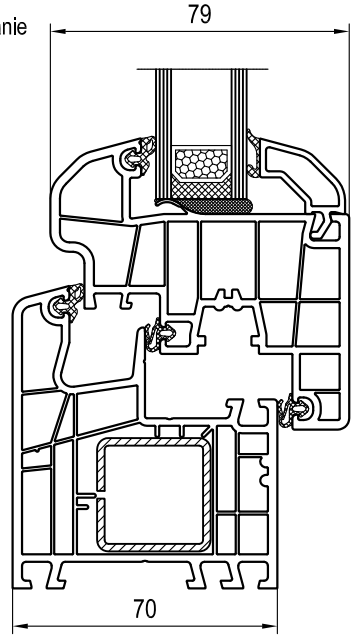

Dla kombinacji profili o U_f
Skala: 1:2

Systemodawca: aluplast GmbH, Auf der Breit 2, D-76227 Karlsruhe

Przypisy:
1) Wartość Uw określona dla okna 1,23m x 1,48m może być stosowana dla wszystkich rozmiarów okien, pod warunkiem, że U_g < 1,9 W/m²K zgodnie z EN 14351-1: Tabela E.1, Przypis "d").
2) U_w -Werte < 1,0 W/m²K zgodnie z EN ISO 10077 podawane z 2 miejscami po przecinku.
3) PHT: U_f -Wert <= 1,2 W/m²K i U_w -Wert <= 0,80 W/m²K: Okno o wysokiej izolacyjności cieplnej / okno pasywne. (patrz oznaczenie "PHT" w tabeli poniżej)
4) Większa szerokość pakietu przy zastosowaniu dodatkowych elementów.

U_f Rama	U_g Szyba	U_w Okno		
Na bazie przyjętej kombinacji profili i wyposażenia (materiałów))	ze standardowymi uszczelkami i bez profilu poszerzającego 10-41mm [4)]	Ramka dystansowa Standard (np. Alu) Ψ (Psi) 0,07 [W/mK]	Ramka dystansowa Ciepła ramka Ψ (Psi) 0,04 [W/mK]	Ramka dystansowa Ciepła ramka Ψ (Psi) 0,032 [W/mK]
[W/m²K]	EN 673 ΔT (15°C) [W/m²K]	EN ISO 10077-1 -> znakowanie CE 2) 3) [W/m²K]	EN ISO 10077-1 -> znakowanie CE 2) 3) [W/m²K]	EN ISO 10077-1 -> znakowanie CE 2) 3) [W/m²K]
1,1	1,4	1,5 (1,47) ○	1,4 (1,40) ○	1,4 (1,38) ○
	1,3	1,4 (1,41) ○	1,3 (1,33) ○	1,3 (1,31) ○
	1,2	1,3 (1,34) ○	1,3 (1,27) ○	1,2 (1,25) ○
	1,1	1,3 (1,27) ○	1,2 (1,20) ○	1,2 (1,18) ○
	1,0	1,2 (1,20) ○	1,1 (1,13) ○	1,1 (1,11) ○
	0,9	1,1 (1,14) ○	1,1 (1,06) ○	1,1 (1,04) ○
	0,8	1,1 (1,07) ○	1,0 (1,00) ○	0,98 ○
	0,7	1,0 (1,00) ○	0,93 ○	0,91 ○
	0,6	0,93 ○	0,86 ○	0,84 ○
	0,5	0,87 ○	PHT 0,79 ○	PHT 0,77 ○
	0,4	PHT 0,80 ○	PHT 0,72 ○	PHT 0,70 ○

○ Wartość U_w dla okna, przy odpowiednim U_f ramy, dla wybranego U_g może być zaznaczona krzyżykiem.

Zastrzegamy możliwość dokonywania zmian!

ROOFEX
HIGH TECHNOLOGY WINDOWS

energeto 5000

Karta produktu
Standardowe okno PVC
aluplast IDEAL 5000®
energeto® 5000
6-komorowe
półzlicowane (pzl)
Classic-line
Wklejana szyba
wkładki kompozytowe w ramie

Materiały: Szyba zespolona (U_g wg tabeli)
Twarde PVC (ISO 1163 - PVC-U, EDLP, 082-50-T28) (U_f wg tabeli)
Profile wielokomorowe bez wzmocnień stalowych
rama z usztywnieniami kompozytowymi (powerdur inside)
i skrzydło z wklejaną szybą (bonding inside)

Właściwości:
Przepuszczalność powietrza: do klasy: 4 (EN 12207)
Wodoszczelność: do klasy: 9A (EN 12208)
Odporność na obciążenie wiatrem: do klasy: C5 (EN 12210)
Izolacja akustyczna (przy szybach o grubości 2x 4mm lub 3x 4mm)
Izolacyjność akustyczna szyb R_w = 30 dB. Zgodnie z EN 14351-1:
$R_{w,P}$ = 33 dB ($R_{w,R}$ = $R_{w,P}$ - 2 dB)
P: wartość badana; R: wartość obliczeniowa

Odrębności: Przy zastosowaniu innego rodzaju szyb zespolonych
(zgodnie z odpowiednim świadectwem badań aluplast) możliwe jest uzyskanie
$R_{w,P}$ do 45 dB ($R_{w,R}$ = $R_{w,P}$ - 2 dB) możliwe do osiągnięcia.
P: wartość badana; R: wartość obliczeniowa

Izolacyjność cieplna: Wartość U_w dla okna (EN ISO 10077-1) wg tabeli.

Okno referencyjne: 1,23m x 1,48m [1)]

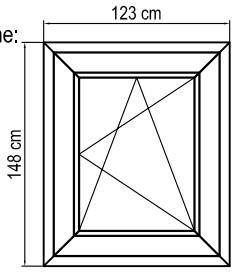

Skala: 1:50

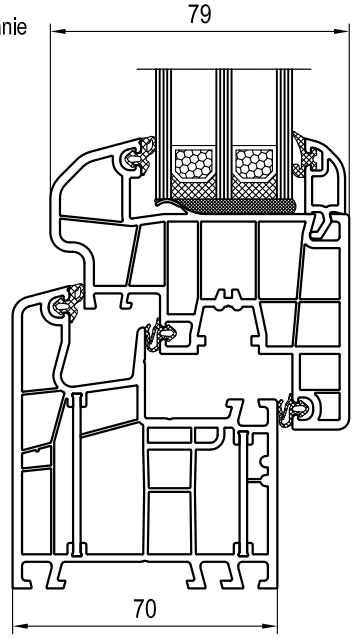

Dla kombinacji profili o U_f
Skala: 1:2

Systemodawca: aluplast GmbH, Auf der Breit 2, D-76227 Karlsruhe

Przypisy:
1) Wartość Uw określona dla okna 1,23m x 1,48m może być stosowana dla wszystkich rozmiarów okien, pod warunkiem, że U_g < 1,9 W/m²K zgodnie z EN 14351-1: Tabela E.1, Przypis "d").
2) U_w -Werte < 1,0 W/m²K zgodnie z EN ISO 10077 podawane z 2 miejscami po przecinku.
3) PHT: U_f -Wert <= 1,2 W/m²K i U_w -Wert <= 0,80 W/m²K: Okno o wysokiej izolacyjności cieplnej / okno pasywne. (patrz oznaczenie "PHT" w tabeli poniżej)
4) Większa szerokość pakietu przy zastosowaniu dodatkowych elementów.

U_f Rama Na bazie przyjętej kombinacji profili i wyposażenia (materiałów)) [W/m²K]	U_g Szyba ze standardowymi uszczelkami i bez profilu poszerzającego 10-41mm [4)] EN 673 ΔT (15°C) [W/m²K]	U_w Okno Ramka dystansowa Standard (np. Alu) Ψ (Psi) 0,07 [W/mK] EN ISO 10077-1 -> znakowanie CE [2) 3)] [W/m²K]		Ramka dystansowa Ciepła ramka Ψ (Psi) 0,04 [W/mK] EN ISO 10077-1 -> znakowanie CE [2) 3)] [W/m²K]		Ramka dystansowa Ciepła ramka Ψ (Psi) 0,032 [W/mK] EN ISO 10077-1 -> znakowanie CE [2) 3)] [W/m²K]	
1,0	1,4	1,4 (1,44)	○	1,4 (1,37)	○	1,3 (1,35)	○
	1,3	1,4 (1,38)	○	1,3 (1,30)	○	1,3 (1,28)	○
	1,2	1,3 (1,31)	○	1,2 (1,23)	○	1,2 (1,21)	○
	1,1	1,2 (1,24)	○	1,2 (1,17)	○	1,1 (1,15)	○
	1,0	1,2 (1,17)	○	1,1 (1,10)	○	1,1 (1,08)	○
	0,9	1,1 (1,10)	○	1,0 (1,03)	○	1,0 (1,01)	○
	0,8	1,0 (1,04)	○	0,96	○	0,94	○
	0,7	0,97	○	0,89	○	0,88	○
	0,6	0,90	○	0,83	○	0,81	○
	0,5	0,83	○	PHT 0,76	○	PHT 0,74	○
	0,4	PHT 0,77	○	PHT 0,69	○	PHT 0,67	○

○ Wartość U_w dla okna, przy odpowiednim U_f ramy, dla wybranego U_g może być zaznaczona krzyżykiem.

Zastrzegamy możliwość dokonywania zmian!

ROOFEX
HIGH TECHNOLOGY WINDOWS

energeto 5000

Karta produktu
Standardowe okno PVC
aluplast IDEAL 5000®
energeto® 5000
6-komorowe
niezlicowane (nzl)
Classic-line
Wklejana szyba
wkładki kompozytowe

Materiały: Szyba zespolona (U_g wg tabeli)
Twarde PVC (ISO 1163 - PVC-U, EDLP, 082-50-T28) (U_f wg tabeli)
Profile wielokomorowe bez wzmocnień stalowych
z usztywnieniami kompozytowymi (powerdur inside)
i skrzydło z wklejaną szybą (bonding inside)

Właściwości:
Przepuszczalność powietrza: do klasy: 4 (EN 12207)
Wodoszczelność: do klasy: 9A (EN 12208)
Odporność na obciążenie wiatrem: do klasy: C5 (EN 12210)
Izolacja akustyczna (przy szybach o grubości 2x 4mm lub 3x 4mm)
Izolacyjność akustyczna szyb R_w = 30 dB. Zgodnie z EN 14351-1:
$R_{w,P}$ = 33 dB ($R_{w,R}$ = $R_{w,P}$ - 2 dB)
P: wartość badana; R: wartość obliczeniowa

Odrębności: Przy zastosowaniu innego rodzaju szyb zespolonych
(zgodnie z odpowiednim świadectwem badań aluplast) możliwe jest uzyskanie
$R_{w,P}$ do 45 dB ($R_{w,R}$ = $R_{w,P}$ - 2 dB) możliwe do osiągnięcia.
P: wartość badana; R: wartość obliczeniowa

Izolacyjność cieplna: Wartość U_w dla okna (EN ISO 10077-1) wg tabeli.

Okno referencyjne: 1,23m x 1,48m [1)]

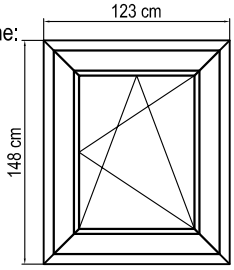

Skala: 1:50

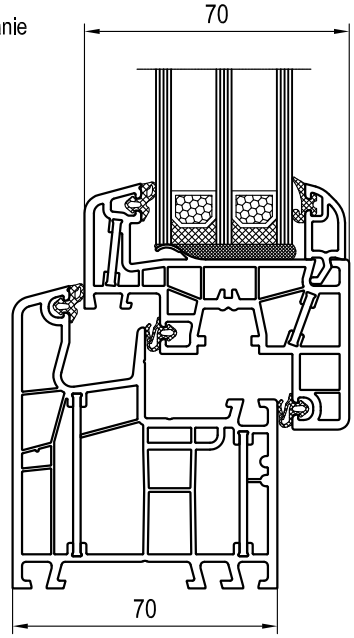

Systemodawca: aluplast GmbH, Auf der Breit 2, D-76227 Karlsruhe

Przypisy:
1) Wartość Uw określona dla okna 1,23m x 1,48m może być stosowana dla wszystkich rozmiarów okien, pod warunkiem, że U_g < 1,9 W/m²K zgodnie z EN 14351-1: Tabela E.1, Przypis "d").
2) U_w -Werte < 1,0 W/m²K zgodnie z EN ISO 10077 podawane z 2 miejscami po przecinku.
3) PHT: U_f -Wert <= 1,2 W/m²K i U_w -Wert <= 0,80 W/m²K: Okno o wysokiej izolacyjności cieplnej / okno pasywne. (patrz oznaczenie "PHT" w tabeli poniżej)
4) Większa szerokość pakietu przy zastosowaniu dodatkowych elementów.

Dla kombinacji profili o U_f
Skala: 1:2

U_f Rama Na bazie przyjętej kombinacji profili i wyposażenia (materiałów)) [W/m²K]	U_g Szyba ze standardowymi uszczelkami i bez profilu poszerzającego 10-41mm [4)] EN 673 ΔT (15°C) [W/m²K]	U_w Okno Ramka dystansowa Standard (np. Alu) Ψ (Psi) 0,07 [W/mK] EN ISO 10077-1 -> znakowanie CE [2) 3)] [W/m²K]		Ramka dystansowa Ciepła ramka Ψ (Psi) 0,04 [W/mK] EN ISO 10077-1 -> znakowanie CE [2) 3)] [W/m²K]		Ramka dystansowa Ciepła ramka Ψ (Psi) 0,032 [W/mK] EN ISO 10077-1 -> znakowanie CE [2) 3)] [W/m²K]	
1,0	1,4	1,5 (1,46)	○	1,4 (1,38)	○	1,4 (1,36)	○
	1,3	1,4 (1,39)	○	1,3 (1,31)	○	1,3 (1,29)	○
	1,2	1,3 (1,32)	○	1,2 (1,24)	○	1,2 (1,22)	○
	1,1	1,3 (1,25)	○	1,2 (1,17)	○	1,2 (1,15)	○
	1,0	1,2 (1,18)	○	1,1 (1,10)	○	1,1 (1,08)	○
	0,9	1,1 (1,10)	○	1,0 (1,03)	○	1,0 (1,01)	○
	0,8	1,0 (1,03)	○	0,96	○	0,94	○
	0,7	0,96	○	0,89	○	0,87	○
	0,6	0,89	○	0,82	○	PHT 0,80	○
	0,5	0,82	○	PHT 0,75	○	PHT 0,73	○
	0,4	PHT 0,75	○	PHT 0,68	○	PHT 0,66	○

○ Wartość U_w dla okna, przy odpowiednim U_f ramy, dla wybranego U_g może być zaznaczona krzyżykiem.

Zastrzegamy możliwość dokonywania zmian!

ROOFEX
HIGH TECHNOLOGY WINDOWS

energeto 5000

Karta produktu
Standardowe okno PVC
aluplast IDEAL 5000®
energeto® 5000
5-6-komorowe
niezlicowane (nzl)
Classic-line
Wklejana szyba
wkładki kompozytowe

Materiały: Szyba zespolona (U_g wg tabeli)
Twarde PVC (ISO 1163 - PVC-U, EDLP, 082-50-T28) (U_f wg tabeli)
Profile wielokomorowe bez wzmocnień stalowych
z usztywnieniami kompozytowymi (powerdur inside)
i skrzydło z wklejaną szybą (bonding inside)

Właściwości:
Przepuszczalność powietrza: do klasy: 4 (EN 12207)
Wodoszczelność: do klasy: 9A (EN 12208)
Odporność na obciążenie wiatrem: do klasy: C5 (EN 12210)
Izolacja akustyczna (przy szybach o grubości 2x 4mm lub 3x 4mm)
Izolacyjność akustyczna szyb R_w = 30 dB. Zgodnie z EN 14351-1:
$R_{w,P}$ = 33 dB ($R_{w,R}$ = $R_{w,P}$ - 2 dB)
P: wartość badana; R: wartość obliczeniowa

Odrębności: Przy zastosowaniu innego rodzaju szyb zespolonych
(zgodnie z odpowiednim świadectwem badań aluplast) możliwe jest uzyskanie
$R_{w,P}$ do 45 dB ($R_{w,R}$ = $R_{w,P}$ - 2 dB) możliwe do osiągnięcia.
P: wartość badana; R: wartość obliczeniowa

Izolacyjność cieplna: Wartość U_w dla okna (EN ISO 10077-1) wg tabeli.

Okno referencyjne: 1,23m x 1,48m [1)]

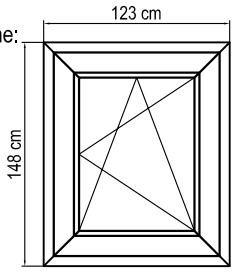

Skala: 1:50

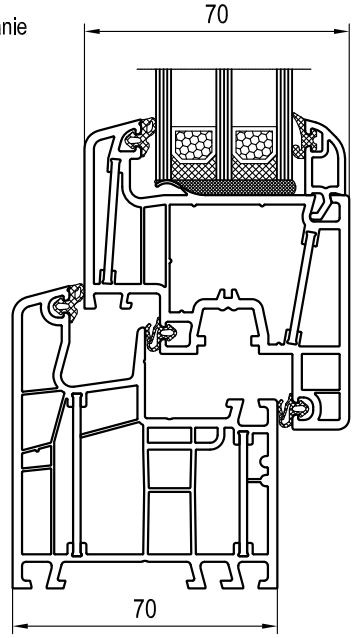

Dla kombinacji profili o U_f
Skala: 1:2

Systemodawca: aluplast GmbH, Auf der Breit 2, D-76227 Karlsruhe

Przypisy:
1) Wartość Uw określona dla okna 1,23m x 1,48m może być stosowana dla wszystkich rozmiarów okien, pod warunkiem, że U_g < 1,9 W/m²K zgodnie z EN 14351-1: Tabela E.1, Przypis "d").
2) U_w -Werte < 1,0 W/m²K zgodnie z EN ISO 10077 podawane z 2 miejscami po przecinku.
3) PHT: U_f -Wert <= 1,2 W/m²K i U_w -Wert <= 0,80 W/m²K: Okno o wysokiej izolacyjności cieplnej / okno pasywne. (patrz oznaczenie "PHT" w tabeli poniżej)
4) Większa szerokość pakietu przy zastosowaniu dodatkowych elementów.

U_f Rama	U_g Szyba	U_w Okno		
Na bazie przyjętej kombinacji profili i wyposażenia (materiałów))	ze standardowymi uszczelkami i bez profilu poszerzającego 10-41mm [4)]	Ramka dystansowa Standard (np. Alu) Ψ (Psi) 0,07 [W/mK]	Ramka dystansowa Ciepła ramka Ψ (Psi) 0,04 [W/mK]	Ramka dystansowa Ciepła ramka Ψ (Psi) 0,032 [W/mK]
[W/m²K]	EN 673 ΔT (15°C) [W/m²K]	EN ISO 10077-1 -> znakowanie CE 2) 3) [W/m²K]	EN ISO 10077-1 -> znakowanie CE 2) 3) [W/m²K]	EN ISO 10077-1 -> znakowanie CE 2) 3) [W/m²K]
1,0	1,4	1,4 (1,44) ○	1,4 (1,36) ○	1,3 (1,34) ○
	1,3	1,4 (1,37) ○	1,3 (1,30) ○	1,3 (1,28) ○
	1,2	1,3 (1,30) ○	1,2 (1,23) ○	1,2 (1,21) ○
	1,1	1,2 (1,24) ○	1,2 (1,16) ○	1,1 (1,14) ○
	1,0	1,2 (1,17) ○	1,1 (1,10) ○	1,1 (1,08) ○
	0,9	1,1 (1,10) ○	1,0 (1,03) ○	1,0 (1,01) ○
	0,8	1,0 (1,04) ○	0,96 ○	0,94 ○
	0,7	0,97 ○	0,90 ○	0,88 ○
	0,6	0,90 ○	0,83 ○	0,81 ○
	0,5	0,84 ○	PHT 0,77 ○	PHT 0,75 ○
	0,4	PHT 0,77 ○	PHT 0,70 ○	PHT 0,68 ○

○ Wartość U_w dla okna, przy odpowiednim U_f ramy, dla wybranego U_g może być zaznaczona krzyżykiem.

Zastrzegamy możliwość dokonywania zmian!

ROOFEX
HIGH TECHNOLOGY WINDOWS

energeto 5000

Karta produktu
Standardowe okno PVC
aluplast IDEAL 5000®
energeto® 5000
5-6-komorowe
niezlicowane (nzl)
Classic-line
Wklejana szyba
wkładki kompozytowe
wypełnienia pianką

Materiały: Szyba zespolona (U_g wg tabeli)
Twarde PVC (ISO 1163 - PVC-U, EDLP, 082-50-T28) (U_f wg tabeli)
Profile wielokomorowe bez wzmocnień stalowych
z usztywnieniami kompozytowymi (powerdur inside), pianka (foam inside)
i skrzydło z wklejaną szybą (bonding inside)

Właściwości:
Przepuszczalność powietrza: do klasy: 4 (EN 12207)
Wodoszczelność: do klasy: 9A (EN 12208)
Odporność na obciążenie wiatrem: do klasy: C5 (EN 12210)
Izolacja akustyczna (przy szybach o grubości 2x 4mm lub 3x 4mm)
Izolacyjność akustyczna szyb R_w = 30 dB. Zgodnie z EN 14351-1:
$R_{w,P}$ = 33 dB ($R_{w,R}$ = $R_{w,P}$ - 2 dB)
P: wartość badana; R: wartość obliczeniowa

Odrębności: Przy zastosowaniu innego rodzaju szyb zespolonych
(zgodnie z odpowiednim świadectwem badań aluplast) możliwe jest uzyskanie
$R_{w,P}$ do 45 dB ($R_{w,R}$ = $R_{w,P}$ - 2 dB) możliwe do osiągnięcia.
P: wartość badana; R: wartość obliczeniowa

Izolacyjność cieplna: Wartość U_w dla okna (EN ISO 10077-1) wg tabeli.

Okno referencyjne: 1,23m x 1,48m [1)]

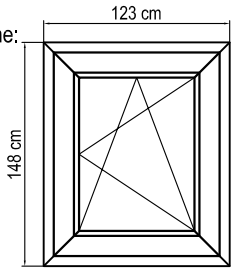

Skala: 1:50

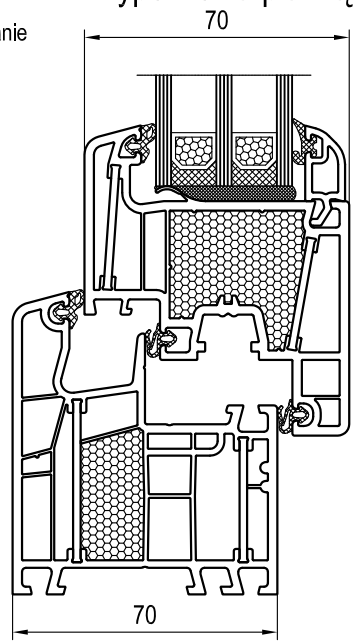

Systemodawca: aluplast GmbH, Auf der Breit 2, D-76227 Karlsruhe

Przypisy:
1) Wartość Uw określona dla okna 1,23m x 1,48m może być stosowana dla wszystkich rozmiarów okien, pod warunkiem, że U_g < 1,9 W/m²K zgodnie z EN 14351-1: Tabela E.1, Przypis "d").
2) U_w -Werte < 1,0 W/m²K zgodnie z EN ISO 10077 podawane z 2 miejscami po przecinku.
3) PHT: U_f -Wert <= 1,2 W/m²K i U_w -Wert <= 0,80 W/m²K: Okno o wysokiej izolacyjności cieplnej / okno pasywne. (patrz oznaczenie "PHT" w tabeli poniżej)
4) Większa szerokość pakietu przy zastosowaniu dodatkowych elementów.

Dla kombinacji profili o U_f
Skala: 1:2

U_f Rama Na bazie przyjętej kombinacji profili i wyposażenia (materiałów)) [W/m²K]	U_g Szyba ze standardowymi uszczelkami i bez profilu poszerzającego 10-41mm 4) EN 673 ΔT (15°C) [W/m²K]	U_w Okno Ramka dystansowa Standard (np. Alu) Ψ (Psi) 0,07 [W/mK] EN ISO 10077-1 -> znakowanie CE 2) 3) [W/m²K]		Ramka dystansowa Ciepła ramka Ψ (Psi) 0,04 [W/mK] EN ISO 10077-1 -> znakowanie CE 2) 3) [W/m²K]		Ramka dystansowa Ciepła ramka Ψ (Psi) 0,032 [W/mK] EN ISO 10077-1 -> znakowanie CE 2) 3) [W/m²K]	
0,89	1,4	1,4 (1,40)	○	1,3 (1,33)	○	1,3 (1,31)	○
	1,3	1,3 (1,33)	○	1,3 (1,26)	○	1,2 (1,24)	○
	1,2	1,3 (1,27)	○	1,2 (1,19)	○	1,2 (1,17)	○
	1,1	1,2 (1,20)	○	1,1 (1,13)	○	1,1 (1,11)	○
	1,0	1,1 (1,13)	○	1,1 (1,06)	○	1,0 (1,04)	○
	0,9	1,1 (1,07)	○	0,99	○	0,97	○
	0,8	1,0 (1,00)	○	0,93	○	0,91	○
	0,7	0,93	○	0,86	○	0,84	○
	0,6	0,87	○	PHT 0,79	○	PHT 0,78	○
	0,5	PHT 0,80	○	PHT 0,73	○	PHT 0,71	○
	0,4	PHT 0,73	○	PHT 0,66	○	PHT 0,64	○

○ Wartość U_w dla okna, przy odpowiednim U_f ramy, dla wybranego U_g może być zaznaczona krzyżykiem.

Zastrzegamy możliwość dokonywania zmian!

ROOFEX
HIGH TECHNOLOGY WINDOWS

IDEAL 6000

Karta produktu
Standardowe okno PVC
aluplast IDEAL 6000 ®

6-komorowe
półzlicowane (pzl)
Round-line

Materiały: Szyba zespolona (U_g wg tabeli)
Twarde PVC (ISO 1163 - PVC-U, EDLP, 082-50-T28) (U_f wg tabeli)
Profile wielokomorowe z wzmocnieniami stalowymi

Właściwości:

Przepuszczalność powietrza:	do klasy:	4	(EN 12207)
Wodoszczelność:	do klasy:	9A	(EN 12208)
Odporność na obciążenie wiatrem:	do klasy:	C5	(EN 12210)

Izolacja akustyczna (przy szybach o grubości 2x 4mm lub 3x 4mm)
Izolacyjność akustyczna szyb R_w = 30 dB. Zgodnie z EN 14351-1:
$R_{w,P}$ = 33 dB ($R_{w,R}$ = $R_{w,P}$ - 2 dB)
P: wartość badana; R: wartość obliczeniowa

Odrębności: Przy zastosowaniu innego rodzaju szyb zespolonych (zgodnie z odpowiednim świadectwem badań aluplast) możliwe jest uzyskanie $R_{w,P}$ do 47 dB ($R_{w,R}$ = $R_{w,P}$ - 2 dB) możliwe do osiągnięcia.
P: wartość badana; R: wartość obliczeniowa

Izolacyjność cieplna: Wartość U_w dla okna (EN ISO 10077-1) wg tabeli.

Okno referencyjne: 1,23m x 1,48m [1)]

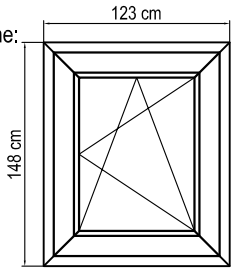

Skala: 1:50

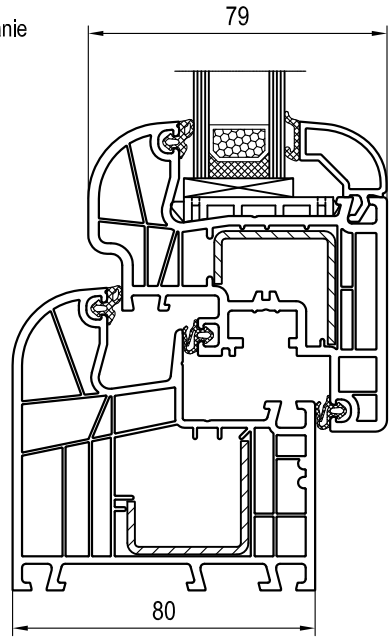

Dla kombinacji profili o U_f
Skala: 1:2

Systemodawca: aluplast GmbH, Auf der Breit 2, D-76227 Karlsruhe

Przypisy:
1) Wartość Uw określona dla okna 1,23m x 1,48m może być stosowana dla wszystkich rozmiarów okien, pod warunkiem, że U_g < 1,9 W/m²K zgodnie z EN 14351-1: Tabela E.1, Przypis "d").
2) U_w -Werte < 1,0 W/m²K zgodnie z EN ISO 10077 podawane z 2 miejscami po przecinku.
3) PHT: U_f -Wert <= 1,2 W/m²K i U_w -Wert <= 0,80 W/m²K: Okno o wysokiej izolacyjności cieplnej / okno pasywne. (patrz oznaczenie "PHT" w tabeli poniżej)
4) Większa szerokość pakietu przy zastosowaniu dodatkowych elementów.

U_f Rama	U_g Szyba	U_w Okno		
Na bazie przyjętej kombinacji profili i wyposażenia (materiałów))	ze standardowymi uszczelkami i bez profilu poszerzającego 10-41mm [4)]	Ramka dystansowa Standard (np. Alu) Ψ (Psi) 0,07 [W/mK]	Ramka dystansowa Ciepła ramka Ψ (Psi) 0,04 [W/mK]	Ramka dystansowa Ciepła ramka Ψ (Psi) 0,032 [W/mK]
[W/m²K]	EN 673 ΔT (15°C) [W/m²K]	EN ISO 10077-1 -> znakowanie CE 2) 3) [W/m²K]	EN ISO 10077-1 -> znakowanie CE 2) 3) [W/m²K]	EN ISO 10077-1 -> znakowanie CE 2) 3) [W/m²K]
1,2	1,4	1,5 (1,50) ○	1,4 (1,43) ○	1,4 (1,41) ○
	1,3	1,4 (1,44) ○	1,4 (1,36) ○	1,3 (1,34) ○
	1,2	1,4 (1,37) ○	1,3 (1,30) ○	1,3 (1,28) ○
	1,1	1,3 (1,30) ○	1,2 (1,23) ○	1,2 (1,21) ○
	1,0	1,2 (1,24) ○	1,2 (1,16) ○	1,1 (1,14) ○
	0,9	1,2 (1,17) ○	1,1 (1,10) ○	1,1 (1,08) ○
	0,8	1,1 (1,10) ○	1,0 (1,03) ○	1,0 (1,01) ○
	0,7	1,0 (1,04) ○	0,97 ○	0,95 ○
	0,6	0,97 ○	0,90 ○	0,88 ○
	0,5	0,91 ○	0,83 ○	0,81 ○
	0,4	0,84 ○	PHT 0,77 ○	PHT 0,75 ○

○ Wartość U_w dla okna, przy odpowiednim U_f ramy, dla wybranego U_g może być zaznaczona krzyżykiem.

Zastrzegamy możliwość dokonywania zmian!

ROOFEX
HIGH TECHNOLOGY WINDOWS

IDEAL 6000

Karta produktu
Standardowe okno PVC
aluplast IDEAL 6000 ®

6-komorowe
półzlicowane (pzl)
Round-line

Materiały: Szyba zespolona (U_g wg tabeli)
Twarde PVC (ISO 1163 - PVC-U, EDLP, 082-50-T28) (U_f wg tabeli)
profile wielokomorowe z wzmocnieniami termicznymi

Właściwości:
Przepuszczalność powietrza: do klasy: 4 (EN 12207)
Wodoszczelność: do klasy: 9A (EN 12208)
Odporność na obciążenie wiatrem: do klasy: C5 (EN 12210)
Izolacja akustyczna (przy szybach o grubości 2x 4mm lub 3x 4mm)
Izolacyjność akustyczna szyb R_w = 30 dB. Zgodnie z EN 14351-1:
$R_{w,P}$ = 33 dB ($R_{w,R}$ = $R_{w,P}$ - 2 dB)
P: wartość badana; R: wartość obliczeniowa

Odrębności: Przy zastosowaniu innego rodzaju szyb zespolonych
(zgodnie z odpowiednim świadectwem badań aluplast) możliwe jest uzyskanie
$R_{w,P}$ do 47 dB ($R_{w,R}$ = $R_{w,P}$ - 2 dB) możliwe do osiągnięcia.
P: wartość badana; R: wartość obliczeniowa

Izolacyjność cieplna: Wartość U_w dla okna (EN ISO 10077-1) wg tabeli.

Okno referencyjne: 1,23m x 1,48m [1)]

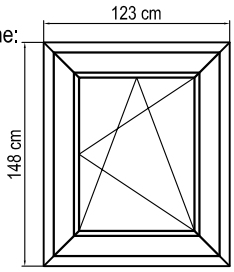

Skala: 1:50

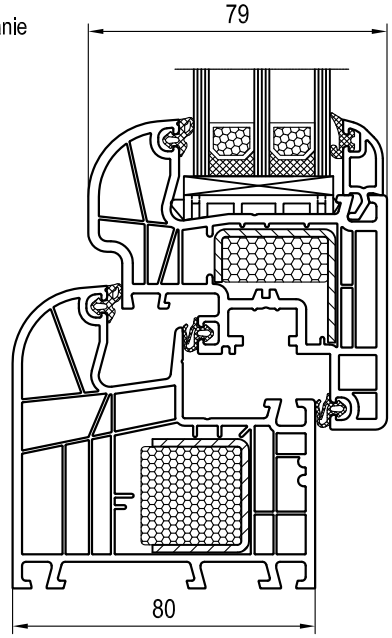

Dla kombinacji profili o U_f
Skala: 1:2

Systemodawca: aluplast GmbH, Auf der Breit 2, D-76227 Karlsruhe

Przypisy:
1) Wartość Uw określona dla okna 1,23m x 1,48m może być stosowana dla wszystkich rozmiarów okien, pod warunkiem, że U_g < 1,9 W/m²K zgodnie z EN 14351-1: Tabela E.1, Przypis "d").
2) U_w -Werte < 1,0 W/m²K zgodnie z EN ISO 10077 podawane z 2 miejscami po przecinku.
3) PHT: U_f -Wert <= 1,2 W/m²K i U_w -Wert <= 0,80 W/m²K: Okno o wysokiej izolacyjności cieplnej / okno pasywne. (patrz oznaczenie "PHT" w tabeli poniżej)
4) Większa szerokość pakietu przy zastosowaniu dodatkowych elementów.

U_f Rama Na bazie przyjętej kombinacji profili i wyposażenia (materiałów)) [W/m²K]	U_g Szyba ze standardowymi uszczelkami i bez profilu poszerzającego 10-41mm 4) EN 673 ΔT (15°C) [W/m²K]	U_w Okno Ramka dystansowa Standard (np. Alu) Ψ (Psi) 0,07 [W/mK] EN ISO 10077-1 -> znakowanie CE 2) 3) [W/m²K]		Ramka dystansowa Ciepła ramka Ψ (Psi) 0,04 [W/mK] EN ISO 10077-1 -> znakowanie CE 2) 3) [W/m²K]		Ramka dystansowa Ciepła ramka Ψ (Psi) 0,032 [W/mK] EN ISO 10077-1 -> znakowanie CE 2) 3) [W/m²K]	
1,1	1,4	1,5 (1,47)	○	1,4 (1,40)	○	1,4 (1,38)	○
	1,3	1,4 (1,40)	○	1,3 (1,33)	○	1,3 (1,31)	○
	1,2	1,3 (1,34)	○	1,3 (1,26)	○	1,2 (1,24)	○
	1,1	1,3 (1,27)	○	1,2 (1,20)	○	1,2 (1,18)	○
	1,0	1,2 (1,20)	○	1,1 (1,13)	○	1,1 (1,11)	○
	0,9	1,1 (1,14)	○	1,1 (1,06)	○	1,0 (1,04)	○
	0,8	1,1 (1,07)	○	1,0 (1,00)	○	0,98	○
	0,7	1,0 (1,00)	○	0,93	○	0,91	○
	0,6	0,94	○	0,87	○	0,85	○
	0,5	0,87	○	PHT 0,80	○	PHT 0,78	○
	0,4	0,81	○	PHT 0,73	○	PHT 0,71	○

○ Wartość U_w dla okna, przy odpowiednim U_f ramy, dla wybranego U_g może być zaznaczona krzyżykiem.

Zastrzegamy możliwość dokonywania zmian!

ROOFEX
HIGH TECHNOLOGY WINDOWS

IDEAL 6000

Karta produktu
Standardowe okno PVC
aluplast IDEAL 6000 ®

6-komorowe
półzlicowane (pzl)
Round-line
Wklejana szyba

Materiały: Szyba zespolona (U_g wg tabeli)
Twarde PVC (ISO 1163 - PVC-U, EDLP, 082-50-T28) (U_f wg tabeli)
Profile wielokomorowe z wzmocnieniami stalowymi w ramie i skrzydło z wklejaną szybą (bonding inside)

Właściwości:

Przepuszczalność powietrza:	do klasy:	4	(EN 12207)
Wodoszczelność:	do klasy:	9A	(EN 12208)
Odporność na obciążenie wiatrem:	do klasy:	C5	(EN 12210)

Izolacja akustyczna (przy szybach o grubości 2x 4mm lub 3x 4mm)
Izolacyjność akustyczna szyb R_w = 30 dB. Zgodnie z EN 14351-1:
$R_{w,P}$ = 33 dB ($R_{w,R}$ = $R_{w,P}$ - 2 dB)
P: wartość badana; R: wartość obliczeniowa

Odrębności: Przy zastosowaniu innego rodzaju szyb zespolonych (zgodnie z odpowiednim świadectwem badań aluplast) możliwe jest uzyskanie $R_{w,P}$ do 46 dB ($R_{w,R}$ = $R_{w,P}$ - 2 dB) możliwe do osiągnięcia.
P: wartość badana; R: wartość obliczeniowa

Izolacyjność cieplna: Wartość U_w dla okna (EN ISO 10077-1) wg tabeli.

Okno referencyjne: 1,23m x 1,48m [1)]

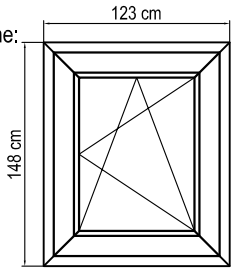

Skala: 1:50

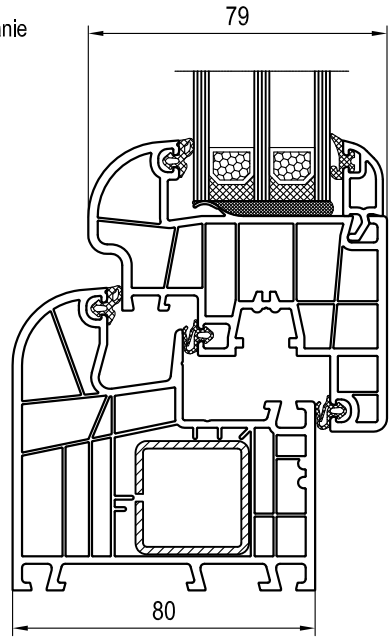

Dla kombinacji profili o U_f
Skala: 1:2

Systemodawca: aluplast GmbH, Auf der Breit 2, D-76227 Karlsruhe

Przypisy:
1) Wartość Uw określona dla okna 1,23m x 1,48m może być stosowana dla wszystkich rozmiarów okien, pod warunkiem, że U_g < 1,9 W/m²K zgodnie z EN 14351-1: Tabela E.1, Przypis "d").
2) U_w -Werte < 1,0 W/m²K zgodnie z EN ISO 10077 podawane z 2 miejscami po przecinku.
3) PHT: U_f -Wert <= 1,2 W/m²K i U_w -Wert <= 0,80 W/m²K: Okno o wysokiej izolacyjności cieplnej / okno pasywne. (patrz oznaczenie "PHT" w tabeli poniżej)
4) Większa szerokość pakietu przy zastosowaniu dodatkowych elementów.

U_f Rama	U_g Szyba	U_w Okno		
Na bazie przyjętej kombinacji profili i wyposażenia (materiałów))	ze standardowymi uszczelkami i bez profilu poszerzającego 10-41mm [4)]	Ramka dystansowa Standard (np. Alu) Ψ (Psi) 0,07 [W/mK]	Ramka dystansowa Ciepła ramka Ψ (Psi) 0,04 [W/mK]	Ramka dystansowa Ciepła ramka Ψ (Psi) 0,032 [W/mK]
[W/m²K]	EN 673 ΔT (15°C) [W/m²K]	EN ISO 10077-1 -> znakowanie CE 2) 3) [W/m²K]	EN ISO 10077-1 -> znakowanie CE 2) 3) [W/m²K]	EN ISO 10077-1 -> znakowanie CE 2) 3) [W/m²K]
1,1	1,4	1,5 (1,47) ○	1,4 (1,40) ○	1,4 (1,38) ○
	1,3	1,4 (1,41) ○	1,3 (1,33) ○	1,3 (1,31) ○
	1,2	1,3 (1,34) ○	1,3 (1,27) ○	1,2 (1,25) ○
	1,1	1,3 (1,27) ○	1,2 (1,20) ○	1,2 (1,18) ○
	1,0	1,2 (1,20) ○	1,1 (1,13) ○	1,1 (1,11) ○
	0,9	1,1 (1,14) ○	1,1 (1,06) ○	1,0 (1,04) ○
	0,8	1,1 (1,07) ○	1,0 (1,00) ○	0,98 ○
	0,7	1,0 (1,00) ○	0,93 ○	0,91 ○
	0,6	0,93 ○	0,86 ○	0,84 ○
	0,5	0,87 ○	PHT 0,79 ○	PHT 0,77 ○
	0,4	PHT 0,80 ○	PHT 0,72 ○	PHT 0,70 ○

○ Wartość U_w dla okna, przy odpowiednim U_f ramy, dla wybranego U_g może być zaznaczona krzyżykiem.

Zastrzegamy możliwość dokonywania zmian!

ROOFEX
HIGH TECHNOLOGY WINDOWS

IDEAL 6000

Karta produktu
Standardowe okno PVC
aluplast IDEAL 6000 ®

6-komorowe
półzlicowane (pzl)
Round-line
Wklejana szyba

Materiały: Szyba zespolona (U_g wg tabeli)
Twarde PVC (ISO 1163 - PVC-U, EDLP, 082-50-T28) (U_f wg tabeli)
Mehrkammer-Profile
z termicznymi wzmocnieniami stalowymi w ramie
i skrzydło z wklejaną szybą (bonding inside)

Właściwości:

Przepuszczalność powietrza:	do klasy:	4	(EN 12207)
Wodoszczelność:	do klasy:	9A	(EN 12208)
Odporność na obciążenie wiatrem:	do klasy:	C5	(EN 12210)

Izolacja akustyczna (przy szybach o grubości 2x 4mm lub 3x 4mm)
Izolacyjność akustyczna szyb R_w = 30 dB. Zgodnie z EN 14351-1:
$R_{w,P}$ = 33 dB ($R_{w,R}$ = $R_{w,P}$ - 2 dB)
P: wartość badana; R: wartość obliczeniowa

Odrębności: Przy zastosowaniu innego rodzaju szyb zespolonych
(zgodnie z odpowiednim świadectwem badań aluplast) możliwe jest uzyskanie
$R_{w,P}$ do 46 dB ($R_{w,R}$ = $R_{w,P}$ - 2 dB) możliwe do osiągnięcia.
P: wartość badana; R: wartość obliczeniowa

Izolacyjność cieplna: Wartość U_w dla okna (EN ISO 10077-1) wg tabeli.

Okno referencyjne: 1,23m x 1,48m [1)]

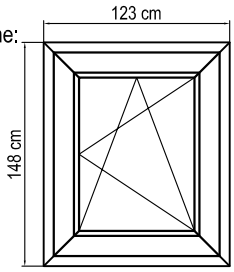

Skala: 1:50

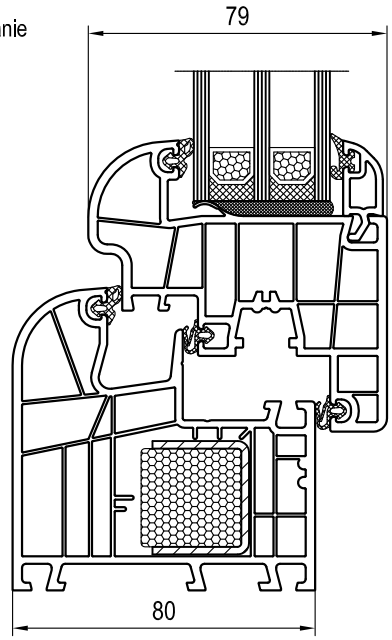

Dla kombinacji profili o U_f
Skala: 1:2

Systemodawca: aluplast GmbH, Auf der Breit 2, D-76227 Karlsruhe

Przypisy:
1) Wartość Uw określona dla okna 1,23m x 1,48m może być stosowana dla wszystkich rozmiarów okien, pod warunkiem, że U_g < 1,9 W/m²K zgodnie z EN 14351-1: Tabela E.1, Przypis "d").
2) U_w -Werte < 1,0 W/m²K zgodnie z EN ISO 10077 podawane z 2 miejscami po przecinku.
3) PHT: U_f -Wert <= 1,2 W/m²K i U_w -Wert <= 0,80 W/m²K: Okno o wysokiej izolacyjności cieplnej / okno pasywne. (patrz oznaczenie "PHT" w tabeli poniżej)
4) Większa szerokość pakietu przy zastosowaniu dodatkowych elementów.

U_f Rama	U_g Szyba	U_w Okno		
Na bazie przyjętej kombinacji profili i wyposażenia (materiałów))	ze standardowymi uszczelkami i bez profilu poszerzającego 10-41mm [4)]	Ramka dystansowa Standard (np. Alu) Ψ (Psi) 0,07 [W/mK]	Ramka dystansowa Ciepła ramka Ψ (Psi) 0,04 [W/mK]	Ramka dystansowa Ciepła ramka Ψ (Psi) 0,032 [W/mK]
[W/m²K]	EN 673 ΔT (15°C) [W/m²K]	EN ISO 10077-1 -> znakowanie CE 2) 3) [W/m²K]	EN ISO 10077-1 -> znakowanie CE 2) 3) [W/m²K]	EN ISO 10077-1 -> znakowanie CE 2) 3) [W/m²K]
1,0	1,4	1,4 (1,44) ○	1,4 (1,37) ○	1,3 (1,35) ○
	1,3	1,4 (1,38) ○	1,3 (1,30) ○	1,3 (1,28) ○
	1,2	1,3 (1,31) ○	1,2 (1,23) ○	1,2 (1,21) ○
	1,1	1,2 (1,24) ○	1,2 (1,17) ○	1,1 (1,15) ○
	1,0	1,2 (1,17) ○	1,1 (1,10) ○	1,1 (1,08) ○
	0,9	1,1 (1,10) ○	1,0 (1,03) ○	1,0 (1,01) ○
	0,8	1,0 (1,04) ○	0,96 ○	0,94 ○
	0,7	0,97 ○	0,89 ○	0,88 ○
	0,6	0,90 ○	0,83 ○	0,81 ○
	0,5	0,83 ○	PHT 0,76 ○	PHT 0,74 ○
	0,4	PHT 0,77 ○	PHT 0,69 ○	PHT 0,67 ○

○ Wartość U_w dla okna, przy odpowiednim U_f ramy, dla wybranego U_g może być zaznaczona krzyżykiem.

Zastrzegamy możliwość dokonywania zmian!

ROOFEX
HIGH TECHNOLOGY WINDOWS

IDEAL 7000

Karta produktu
Standardowe okno PVC
aluplast IDEAL 7000 ®

5-6-komorowe
półzlicowane (pzl)
Classic-line

Materiały: Szyba zespolona (U_g wg tabeli)
Twarde PVC (ISO 1163 - PVC-U, EDLP, 082-50-T28) (U_f wg tabeli)
Profile wielokomorowe z wzmocnieniami stalowymi

Właściwości:

Przepuszczalność powietrza:	do klasy:	4	(EN 12207)
Wodoszczelność:	do klasy:	9A	(EN 12208)
Odporność na obciążenie wiatrem:	do klasy:	C5	(EN 12210)

Izolacja akustyczna (przy szybach o grubości 2x 4mm lub 3x 4mm)
Izolacyjność akustyczna szyb R_w = 30 dB. Zgodnie z EN 14351-1:
$R_{w,P}$ = 33 dB ($R_{w,R}$ = $R_{w,P}$ - 2 dB)
P: wartość badana; R: wartość obliczeniowa

Odrębności: Przy zastosowaniu innego rodzaju szyb zespolonych (zgodnie z odpowiednim świadectwem badań aluplast) możliwe jest uzyskanie $R_{w,P}$ do 45 dB ($R_{w,R}$ = $R_{w,P}$ - 2 dB) możliwe do osiągnięcia.
P: wartość badana; R: wartość obliczeniowa

Izolacyjność cieplna: Wartość U_w dla okna (EN ISO 10077-1) wg tabeli.

Okno referencyjne: 1,23m x 1,48m [1)]

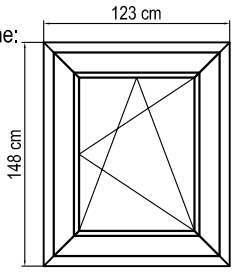

Skala: 1:50

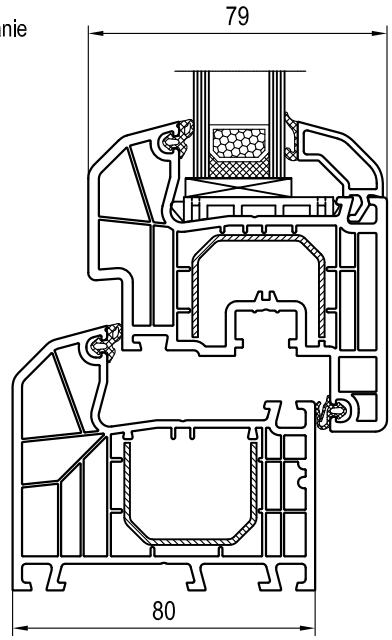

Dla kombinacji profili o U_f
Skala: 1:2

Systemodawca: aluplast GmbH, Auf der Breit 2, D-76227 Karlsruhe

Przypisy:
1) Wartość Uw określona dla okna 1,23m x 1,48m może być stosowana dla wszystkich rozmiarów okien, pod warunkiem, że U_g < 1,9 W/m²K zgodnie z EN 14351-1: Tabela E.1, Przypis "d").
2) U_w -Werte < 1,0 W/m²K zgodnie z EN ISO 10077 podawane z 2 miejscami po przecinku.
3) PHT: U_f -Wert <= 1,2 W/m²K i U_w -Wert <= 0,80 W/m²K: Okno o wysokiej izolacyjności cieplnej / okno pasywne. (patrz oznaczenie "PHT" w tabeli poniżej)
4) Większa szerokość pakietu przy zastosowaniu dodatkowych elementów.

U_f Rama	U_g Szyba	U_w Okno		
Na bazie przyjętej kombinacji profili i wyposażenia (materiałów))	ze standardowymi uszczelkami i bez profilu poszerzającego 10-41mm [4)]	Ramka dystansowa Standard (np. Alu) Ψ (Psi) 0,07 [W/mK]	Ramka dystansowa Ciepła ramka Ψ (Psi) 0,04 [W/mK]	Ramka dystansowa Ciepła ramka Ψ (Psi) 0,032 [W/mK]
[W/m²K]	EN 673 ΔT (15°C) [W/m²K]	EN ISO 10077-1 -> znakowanie CE 2) 3) [W/m²K]	EN ISO 10077-1 -> znakowanie CE 2) 3) [W/m²K]	EN ISO 10077-1 -> znakowanie CE 2) 3) [W/m²K]
1,3	1,4	1,6 (1,54) ○	1,5 (1,46) ○	1,4 (1,44) ○
	1,3	1,5 (1,47) ○	1,4 (1,40) ○	1,4 (1,38) ○
	1,2	1,4 (1,40) ○	1,3 (1,33) ○	1,3 (1,31) ○
	1,1	1,3 (1,34) ○	1,3 (1,26) ○	1,2 (1,24) ○
	1,0	1,3 (1,27) ○	1,2 (1,20) ○	1,2 (1,18) ○
	0,9	1,2 (1,20) ○	1,1 (1,13) ○	1,1 (1,11) ○
	0,8	1,1 (1,14) ○	1,1 (1,07) ○	1,0 (1,05) ○
	0,7	1,1 (1,07) ○	1,0 (1,00) ○	0,98 ○
	0,6	1,0 (1,01) ○	0,93 ○	0,91 ○
	0,5	0,94 ○	0,87 ○	0,85 ○
	0,4	0,87 ○	PHT 0,80 ○	PHT 0,78 ○

○ Wartość U_w dla okna, przy odpowiednim U_f ramy, dla wybranego U_g może być zaznaczona krzyżykiem.

Zastrzegamy możliwość dokonywania zmian!

ROOFEX
HIGH TECHNOLOGY WINDOWS

IDEAL 7000

Karta produktu
Standardowe okno PVC
aluplast IDEAL 7000 ®

5-6-komorowe
niezlicowane (nzl)
Soft-line / Classic-line

Materiały: Szyba zespolona (U_g wg tabeli)
Twarde PVC (ISO 1163 - PVC-U, EDLP, 082-50-T28) (U_f wg tabeli)
Profile wielokomorowe z wzmocnieniami stalowymi

Właściwości:

Przepuszczalność powietrza:	do klasy:	4	(EN 12207)
Wodoszczelność:	do klasy:	9A	(EN 12208)
Odporność na obciążenie wiatrem:	do klasy:	C5	(EN 12210)

Izolacja akustyczna (przy szybach o grubości 2x 4mm lub 3x 4mm)
Izolacyjność akustyczna szyb R_w = 30 dB. Zgodnie z EN 14351-1:
$R_{w,P}$ = 33 dB ($R_{w,R}$ = $R_{w,P}$ - 2 dB)
P: wartość badana; R: wartość obliczeniowa

Odrębności: Przy zastosowaniu innego rodzaju szyb zespolonych (zgodnie z odpowiednim świadectwem badań aluplast) możliwe jest uzyskanie $R_{w,P}$ do 45 dB ($R_{w,R}$ = $R_{w,P}$ - 2 dB) możliwe do osiągnięcia.
P: wartość badana; R: wartość obliczeniowa

Izolacyjność cieplna: Wartość U_w dla okna (EN ISO 10077-1) wg tabeli.

Okno referencyjne: 1,23m x 1,48m [1)]

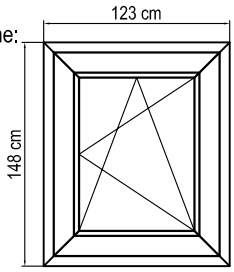

Skala: 1:50

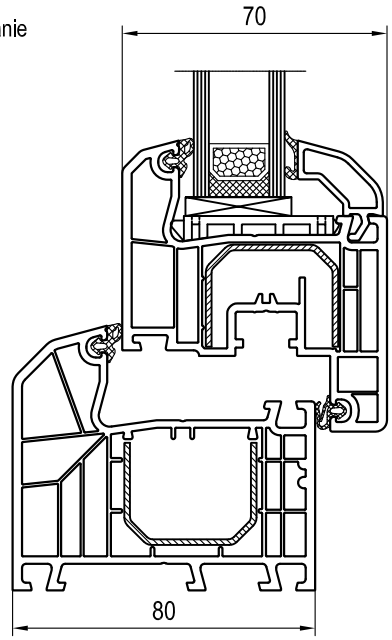

Dla kombinacji profili o U_f
Skala: 1:2

Systemodawca: aluplast GmbH, Auf der Breit 2, D-76227 Karlsruhe

Przypisy:
1) Wartość Uw określona dla okna 1,23m x 1,48m może być stosowana dla wszystkich rozmiarów okien, pod warunkiem, że U_g < 1,9 W/m²K zgodnie z EN 14351-1: Tabela E.1, Przypis "d").
2) U_w -Werte < 1,0 W/m²K zgodnie z EN ISO 10077 podawane z 2 miejscami po przecinku.
3) PHT: U_f -Wert <= 1,2 W/m²K i U_w -Wert <= 0,80 W/m²K: Okno o wysokiej izolacyjności cieplnej / okno pasywne. (patrz oznaczenie "PHT" w tabeli poniżej)
4) Większa szerokość pakietu przy zastosowaniu dodatkowych elementów.

U_f Rama	U_g Szyba	U_w Okno		
Na bazie przyjętej kombinacji profili i wyposażenia (materiałów))	ze standardowymi uszczelkami i bez profilu poszerzającego 10-41mm [4)]	Ramka dystansowa Standard (np. Alu) Ψ (Psi) 0,07 [W/mK]	Ramka dystansowa Ciepła ramka Ψ (Psi) 0,04 [W/mK]	Ramka dystansowa Ciepła ramka Ψ (Psi) 0,032 [W/mK]
[W/m²K]	EN 673 ΔT (15°C) [W/m²K]	EN ISO 10077-1 -> znakowanie CE 2) 3) [W/m²K]	EN ISO 10077-1 -> znakowanie CE 2) 3) [W/m²K]	EN ISO 10077-1 -> znakowanie CE 2) 3) [W/m²K]
1,3	1,4	1,6 (1,54) ○	1,5 (1,47) ○	1,4 (1,45) ○
	1,3	1,5 (1,47) ○	1,4 (1,40) ○	1,4 (1,38) ○
	1,2	1,4 (1,40) ○	1,3 (1,33) ○	1,3 (1,31) ○
	1,1	1,3 (1,34) ○	1,3 (1,26) ○	1,2 (1,24) ○
	1,0	1,3 (1,27) ○	1,2 (1,20) ○	1,2 (1,18) ○
	0,9	1,2 (1,20) ○	1,1 (1,13) ○	1,1 (1,11) ○
	0,8	1,1 (1,13) ○	1,1 (1,06) ○	1,0 (1,04) ○
	0,7	1,1 (1,07) ○	1,0 (0,99) ○	0,97 ○
	0,6	1,0 (1,00) ○	0,92 ○	0,90 ○
	0,5	0,93 ○	0,86 ○	0,84 ○
	0,4	0,86 ○	0,79 ○	0,77 ○

○ Wartość U_w dla okna, przy odpowiednim U_f ramy, dla wybranego U_g może być zaznaczona krzyżykiem.

Zastrzegamy możliwość dokonywania zmian!

ROOFEX
HIGH TECHNOLOGY WINDOWS

IDEAL 7000

Karta produktu
Standardowe okno PVC
aluplast IDEAL 7000 ®

6-komorowe
półzlicowane (pzl)
Classic-line
Wklejana szyba

Materiały: Szyba zespolona (U_g wg tabeli)
Twarde PVC (ISO 1163 - PVC-U, EDLP, 082-50-T28) (U_f wg tabeli)
Profile wielokomorowe z wzmocnieniami stalowymi w ramie i skrzydło z wklejaną szybą (bonding inside)

Właściwości:

Przepuszczalność powietrza:	do klasy:	4	(EN 12207)
Wodoszczelność:	do klasy:	9A	(EN 12208)
Odporność na obciążenie wiatrem:	do klasy:	C5	(EN 12210)

Izolacja akustyczna (przy szybach o grubości 2x 4mm lub 3x 4mm)
Izolacyjność akustyczna szyb R_w = 30 dB. Zgodnie z EN 14351-1:
$R_{w,P}$ = 33 dB ($R_{w,R}$ = $R_{w,P}$ - 2 dB)
P: wartość badana; R: wartość obliczeniowa

Odrębności: Przy zastosowaniu innego rodzaju szyb zespolonych (zgodnie z odpowiednim świadectwem badań aluplast) możliwe jest uzyskanie $R_{w,P}$ do 45 dB ($R_{w,R}$ = $R_{w,P}$ - 2 dB) możliwe do osiągnięcia.
P: wartość badana; R: wartość obliczeniowa

Izolacyjność cieplna: Wartość U_w dla okna (EN ISO 10077-1) wg tabeli.

Okno referencyjne: 1,23m x 1,48m [1)]

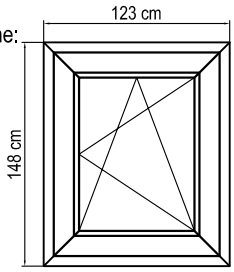

Skala: 1:50

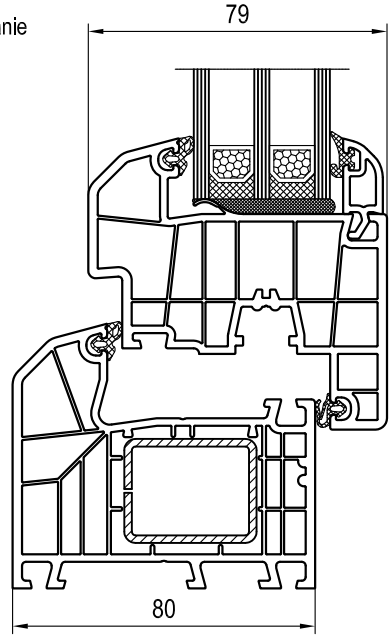

Dla kombinacji profili o U_f
Skala: 1:2

Systemodawca: aluplast GmbH, Auf der Breit 2, D-76227 Karlsruhe

Przypisy:
1) Wartość Uw określona dla okna 1,23m x 1,48m może być stosowana dla wszystkich rozmiarów okien, pod warunkiem, że U_g < 1,9 W/m²K zgodnie z EN 14351-1: Tabela E.1, Przypis "d").
2) U_w -Werte < 1,0 W/m²K zgodnie z EN ISO 10077 podawane z 2 miejscami po przecinku.
3) PHT: U_f -Wert <= 1,2 W/m²K i U_w -Wert <= 0,80 W/m²K: Okno o wysokiej izolacyjności cieplnej / okno pasywne. (patrz oznaczenie "PHT" w tabeli poniżej)
4) Większa szerokość pakietu przy zastosowaniu dodatkowych elementów.

U_f Rama	U_g Szyba	U_w Okno		
Na bazie przyjętej kombinacji profili i wyposażenia (materiałów))	ze standardowymi uszczelkami i bez profilu poszerzającego 10-41mm [4)]	Ramka dystansowa Standard (np. Alu) Ψ (Psi) 0,07 [W/mK]	Ramka dystansowa Ciepła ramka Ψ (Psi) 0,04 [W/mK]	Ramka dystansowa Ciepła ramka Ψ (Psi) 0,032 [W/mK]
[W/m²K]	EN 673 ΔT (15°C) [W/m²K]	EN ISO 10077-1 -> znakowanie CE 2) 3) [W/m²K]	EN ISO 10077-1 -> znakowanie CE 2) 3) [W/m²K]	EN ISO 10077-1 -> znakowanie CE 2) 3) [W/m²K]
1,2	1,4	1,5 (1,51) ○	1,4 (1,43) ○	1,4 (1,41) ○
	1,3	1,4 (1,44) ○	1,4 (1,37) ○	1,3 (1,35) ○
	1,2	1,4 (1,37) ○	1,3 (1,30) ○	1,3 (1,28) ○
	1,1	1,3 (1,30) ○	1,2 (1,23) ○	1,2 (1,21) ○
	1,0	1,2 (1,24) ○	1,2 (1,16) ○	1,1 (1,14) ○
	0,9	1,2 (1,17) ○	1,1 (1,10) ○	1,1 (1,08) ○
	0,8	1,1 (1,10) ○	1,0 (1,03) ○	1,0 (1,01) ○
	0,7	1,0 (1,03) ○	0,96 ○	0,94 ○
	0,6	0,97 ○	0,89 ○	0,87 ○
	0,5	0,90 ○	0,82 ○	PHT 0,80 ○
	0,4	0,83 ○	PHT 0,76 ○	PHT 0,74 ○

○ Wartość U_w dla okna, przy odpowiednim U_f ramy, dla wybranego U_g może być zaznaczona krzyżykiem.

Zastrzegamy możliwość dokonywania zmian!

ROOFEX
HIGH TECHNOLOGY WINDOWS

IDEAL 7000

Karta produktu
Standardowe okno PVC
aluplast IDEAL 7000 ®

6-komorowe
niezlicowane (nzl)
Classic-line
Wklejana szyba

Materiały: Szyba zespolona (U_g wg tabeli)
Twarde PVC (ISO 1163 - PVC-U, EDLP, 082-50-T28) (U_f wg tabeli)
Profile wielokomorowe z wzmocnieniami stalowymi w ramie i skrzydło z wklejaną szybą (bonding inside)

Właściwości:

Przepuszczalność powietrza:	do klasy:	4	(EN 12207)
Wodoszczelność:	do klasy:	9A	(EN 12208)
Odporność na obciążenie wiatrem:	do klasy:	C5	(EN 12210)

Izolacja akustyczna (przy szybach o grubości 2x 4mm lub 3x 4mm)
Izolacyjność akustyczna szyb R_w = 30 dB. Zgodnie z EN 14351-1:
$R_{w,P}$ = 33 dB ($R_{w,R}$ = $R_{w,P}$ - 2 dB)
P: wartość badana; R: wartość obliczeniowa

Odrębności: Przy zastosowaniu innego rodzaju szyb zespolonych (zgodnie z odpowiednim świadectwem badań aluplast) możliwe jest uzyskanie $R_{w,P}$ do 45 dB ($R_{w,R}$ = $R_{w,P}$ - 2 dB) możliwe do osiągnięcia.
P: wartość badana; R: wartość obliczeniowa

Izolacyjność cieplna: Wartość U_w dla okna (EN ISO 10077-1) wg tabeli.

Okno referencyjne: 1,23m x 1,48m [1)]

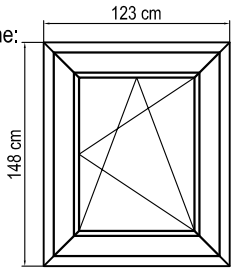

Skala: 1:50

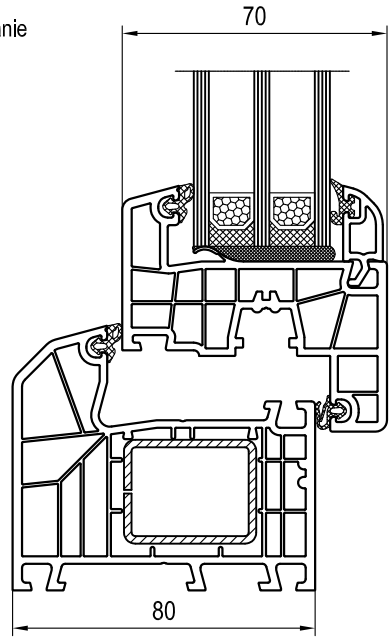

Dla kombinacji profili o U_f
Skala: 1:2

Systemodawca: aluplast GmbH, Auf der Breit 2, D-76227 Karlsruhe

Przypisy:
1) Wartość Uw określona dla okna 1,23m x 1,48m może być stosowana dla wszystkich rozmiarów okien, pod warunkiem, że U_g < 1,9 W/m²K zgodnie z EN 14351-1: Tabela E.1, Przypis "d").
2) U_w -Werte < 1,0 W/m²K zgodnie z EN ISO 10077 podawane z 2 miejscami po przecinku.
3) PHT: U_f -Wert <= 1,2 W/m²K i U_w -Wert <= 0,80 W/m²K: Okno o wysokiej izolacyjności cieplnej / okno pasywne. (patrz oznaczenie "PHT" w tabeli poniżej)
4) Większa szerokość pakietu przy zastosowaniu dodatkowych elementów.

U_f Rama	U_g Szyba	U_w Okno		
Na bazie przyjętej kombinacji profili i wyposażenia (materiałów))	ze standardowymi uszczelkami i bez profilu poszerzającego 10-41mm [4)]	Ramka dystansowa Standard (np. Alu) Ψ (Psi) 0,07 [W/mK]	Ramka dystansowa Ciepła ramka Ψ (Psi) 0,04 [W/mK]	Ramka dystansowa Ciepła ramka Ψ (Psi) 0,032 [W/mK]
[W/m²K]	EN 673 ΔT (15°C) [W/m²K]	EN ISO 10077-1 -> znakowanie CE 2) 3) [W/m²K]	EN ISO 10077-1 -> znakowanie CE 2) 3) [W/m²K]	EN ISO 10077-1 -> znakowanie CE 2) 3) [W/m²K]
1,2	1,4	1,5 (1,52) ○	1,4 (1,44) ○	1,4 (1,42) ○
	1,3	1,5 (1,45) ○	1,4 (1,37) ○	1,4 (1,35) ○
	1,2	1,4 (1,38) ○	1,3 (1,30) ○	1,3 (1,28) ○
	1,1	1,3 (1,30) ○	1,2 (1,23) ○	1,2 (1,21) ○
	1,0	1,2 (1,23) ○	1,2 (1,16) ○	1,1 (1,14) ○
	0,9	1,2 (1,16) ○	1,1 (1,09) ○	1,1 (1,07) ○
	0,8	1,1 (1,09) ○	1,0 (1,02) ○	1,0 (1,00) ○
	0,7	1,0 (1,02) ○	0,95 ○	0,93 ○
	0,6	0,95 ○	0,88 ○	0,86 ○
	0,5	0,88 ○	0,81 ○	PHT 0,79 ○
	0,4	0,81 ○	PHT 0,74 ○	PHT 0,71 ○

○ Wartość U_w dla okna, przy odpowiednim U_f ramy, dla wybranego U_g może być zaznaczona krzyżykiem.

Zastrzegamy możliwość dokonywania zmian!

ROOFEX
HIGH TECHNOLOGY WINDOWS

IDEAL 7000

Karta produktu
Standardowe okno PVC
aluplast IDEAL 7000 ®

5-6-komorowe
półzlicowane (pzl)
Round-line / Soft-line

Materiały: Szyba zespolona (U_g wg tabeli)
Twarde PVC (ISO 1163 - PVC-U, EDLP, 082-50-T28) (U_f wg tabeli)
Profile wielokomorowe z wzmocnieniami stalowymi

Właściwości:

Przepuszczalność powietrza:	do klasy:	4	(EN 12207)
Wodoszczelność:	do klasy:	9A	(EN 12208)
Odporność na obciążenie wiatrem:	do klasy:	C5	(EN 12210)

Izolacja akustyczna (przy szybach o grubości 2x 4mm lub 3x 4mm)
Izolacyjność akustyczna szyb R_w = 30 dB. Zgodnie z EN 14351-1:
$R_{w,P}$ = 33 dB ($R_{w,R}$ = $R_{w,P}$ - 2 dB)
P: wartość badana; R: wartość obliczeniowa

Odrębności: Przy zastosowaniu innego rodzaju szyb zespolonych (zgodnie z odpowiednim świadectwem badań aluplast) możliwe jest uzyskanie $R_{w,P}$ do 45 dB ($R_{w,R}$ = $R_{w,P}$ - 2 dB) możliwe do osiągnięcia.
P: wartość badana; R: wartość obliczeniowa

Izolacyjność cieplna: Wartość U_w dla okna (EN ISO 10077-1) wg tabeli.

Okno referencyjne: 1,23m x 1,48m [1)]

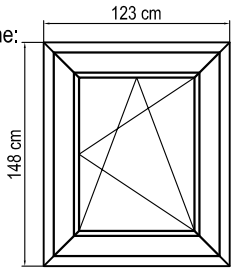

Skala: 1:50

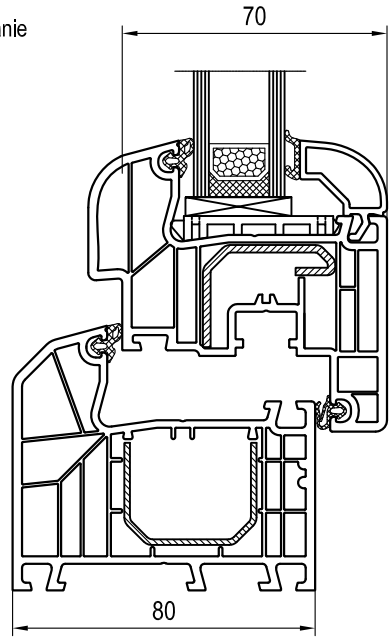

Dla kombinacji profili o U_f
Skala: 1:2

Systemodawca: aluplast GmbH, Auf der Breit 2, D-76227 Karlsruhe

Przypisy:
1) Wartość Uw określona dla okna 1,23m x 1,48m może być stosowana dla wszystkich rozmiarów okien, pod warunkiem, że U_g < 1,9 W/m²K zgodnie z EN 14351-1: Tabela E.1, Przypis "d").
2) U_w -Werte < 1,0 W/m²K zgodnie z EN ISO 10077 podawane z 2 miejscami po przecinku.
3) PHT: U_f -Wert <= 1,2 W/m²K i U_w -Wert <= 0,80 W/m²K: Okno o wysokiej izolacyjności cieplnej / okno pasywne. (patrz oznaczenie "PHT" w tabeli poniżej)
4) Większa szerokość pakietu przy zastosowaniu dodatkowych elementów.

U_f Rama	U_g Szyba	U_w Okno		
Na bazie przyjętej kombinacji profili i wyposażenia (materiałów))	ze standardowymi uszczelkami i bez profilu poszerzającego 10-41mm [4)]	Ramka dystansowa Standard (np. Alu) Ψ (Psi) 0,07 [W/mK]	Ramka dystansowa Ciepła ramka Ψ (Psi) 0,04 [W/mK]	Ramka dystansowa Ciepła ramka Ψ (Psi) 0,032 [W/mK]
[W/m²K]	EN 673 ΔT (15°C) [W/m²K]	EN ISO 10077-1 -> znakowanie CE 2) 3) [W/m²K]	EN ISO 10077-1 -> znakowanie CE 2) 3) [W/m²K]	EN ISO 10077-1 -> znakowanie CE 2) 3) [W/m²K]
1,3	1,4	1,6 (1,54) ○	1,5 (1,47) ○	1,4 (1,45) ○
	1,3	1,5 (1,47) ○	1,4 (1,40) ○	1,4 (1,38) ○
	1,2	1,4 (1,40) ○	1,3 (1,33) ○	1,3 (1,31) ○
	1,1	1,3 (1,34) ○	1,3 (1,26) ○	1,2 (1,24) ○
	1,0	1,3 (1,27) ○	1,2 (1,20) ○	1,2 (1,18) ○
	0,9	1,2 (1,20) ○	1,1 (1,13) ○	1,1 (1,11) ○
	0,8	1,1 (1,13) ○	1,1 (1,06) ○	1,0 (1,04) ○
	0,7	1,1 (1,07) ○	1,0 (0,99) ○	0,97 ○
	0,6	1,0 (1,00) ○	0,92 ○	0,90 ○
	0,5	0,93 ○	0,86 ○	0,84 ○
	0,4	0,86 ○	0,79 ○	0,77 ○

○ Wartość U_w dla okna, przy odpowiednim U_f ramy, dla wybranego U_g może być zaznaczona krzyżykiem.

Zastrzegamy możliwość dokonywania zmian!

ROOFEX
HIGH TECHNOLOGY WINDOWS

IDEAL 8000

Karta produktu
Standardowe okno PVC
aluplast IDEAL 8000 ®

6-8-komorowe
półzlicowane (pzl)
Round-line
Wklejana szyba

Materiały: Szyba zespolona (U_g wg tabeli)
Twarde PVC (ISO 1163 - PVC-U, EDLP, 082-50-T28) (U_f wg tabeli)
Profile wielokomorowe z wzmocnieniami stalowymi
i skrzydło z wklejaną szybą (bonding inside)

Właściwości:

Przepuszczalność powietrza:	do klasy:	4	(EN 12207)
Wodoszczelność:	do klasy:	9A	(EN 12208)
Odporność na obciążenie wiatrem:	do klasy:	C5	(EN 12210)

Izolacja akustyczna (przy szybach o grubości 2x 4mm lub 3x 4mm)
Izolacyjność akustyczna szyb R_w = 30 dB. Zgodnie z EN 14351-1:
$R_{w,P}$ = 33 dB ($R_{w,R}$ = $R_{w,P}$ - 2 dB)
P: wartość badana; R: wartość obliczeniowa

Odrębności: Przy zastosowaniu innego rodzaju szyb zespolonych
(zgodnie z odpowiednim świadectwem badań aluplast) możliwe jest uzyskanie
$R_{w,P}$ do 46 dB ($R_{w,R}$ = $R_{w,P}$ - 2 dB) możliwe do osiągnięcia.
P: wartość badana; R: wartość obliczeniowa

Izolacyjność cieplna: Wartość U_w dla okna (EN ISO 10077-1) wg tabeli.

Okno referencyjne: 1,23m x 1,48m [1)]

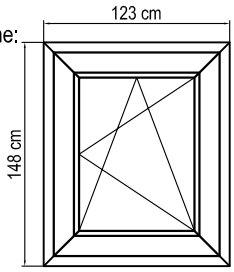

Skala: 1:50

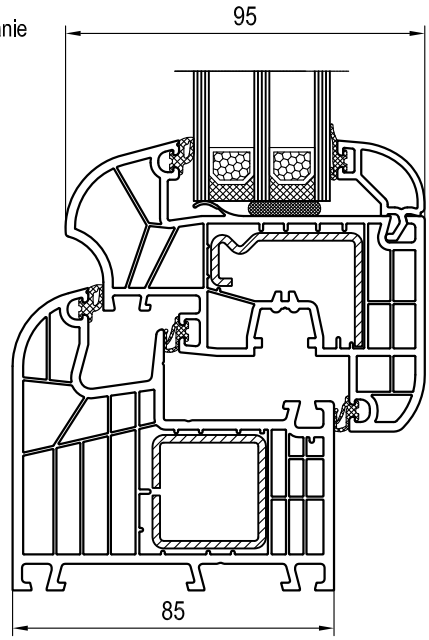

Dla kombinacji profili o U_f
Skala: 1:2

Systemodawca: aluplast GmbH, Auf der Breit 2, D-76227 Karlsruhe

Przypisy:
1) Wartość Uw określona dla okna 1,23m x 1,48m może być stosowana dla wszystkich rozmiarów okien, pod warunkiem, że U_g < 1,9 W/m²K zgodnie z EN 14351-1: Tabela E.1, Przypis "d").
2) U_w -Werte < 1,0 W/m²K zgodnie z EN ISO 10077 podawane z 2 miejscami po przecinku.
3) PHT: U_f -Wert <= 1,2 W/m²K i U_w -Wert <= 0,80 W/m²K: Okno o wysokiej izolacyjności cieplnej / okno pasywne. (patrz oznaczenie "PHT" w tabeli poniżej)
4) Większa szerokość pakietu przy zastosowaniu dodatkowych elementów.

U_f Rama	U_g Szyba	U_w Okno		
Na bazie przyjętej kombinacji profili i wyposażenia (materiałów))	ze standardowymi uszczelkami i bez profilu poszerzającego 20-51mm [4)]	Ramka dystansowa Standard (np. Alu) Ψ (Psi) 0,07 [W/mK]	Ramka dystansowa Ciepła ramka Ψ (Psi) 0,04 [W/mK]	Ramka dystansowa Ciepła ramka Ψ (Psi) 0,032 [W/mK]
[W/m²K]	EN 673 ΔT (15°C) [W/m²K]	EN ISO 10077-1 -> znakowanie CE 2) 3) [W/m²K]	EN ISO 10077-1 -> znakowanie CE 2) 3) [W/m²K]	EN ISO 10077-1 -> znakowanie CE 2) 3) [W/m²K]
1,1	1,4	1,5 (1,47) ○	1,4 (1,40) ○	1,4 (1,38) ○
	1,3	1,4 (1,41) ○	1,3 (1,33) ○	1,3 (1,31) ○
	1,2	1,3 (1,34) ○	1,3 (1,27) ○	1,2 (1,25) ○
	1,1	1,3 (1,27) ○	1,2 (1,20) ○	1,2 (1,18) ○
	1,0	1,2 (1,20) ○	1,1 (1,13) ○	1,1 (1,11) ○
	0,9	1,1 (1,14) ○	1,1 (1,06) ○	1,0 (1,04) ○
	0,8	1,1 (1,07) ○	1,0 (1,00) ○	0,98 ○
	0,7	1,0 (1,00) ○	0,93 ○	0,91 ○
	0,6	0,93 ○	0,86 ○	0,84 ○
	0,5	0,87 ○	PHT 0,79 ○	PHT 0,77 ○
	0,4	PHT 0,80 ○	PHT 0,72 ○	PHT 0,70 ○

○ Wartość U_w dla okna, przy odpowiednim U_f ramy, dla wybranego U_g może być zaznaczona krzyżykiem.

Zastrzegamy możliwość dokonywania zmian!

ROOFEX
HIGH TECHNOLOGY WINDOWS

IDEAL 8000

Karta produktu
Standardowe okno PVC
aluplast IDEAL 8000 ®

8-komorowe
niezlicowane (nzl)
Round-line
Wklejana szyba

Materiały: Szyba zespolona (U_g wg tabeli)
Twarde PVC (ISO 1163 - PVC-U, EDLP, 082-50-T28) (U_f wg tabeli)
Profile wielokomorowe z wzmocnieniami stalowymi w ramie i skrzydło z wklejaną szybą (bonding inside)

Właściwości:

Przepuszczalność powietrza:	do klasy:	4	(EN 12207)
Wodoszczelność:	do klasy:	9A	(EN 12208)
Odporność na obciążenie wiatrem:	do klasy:	C5	(EN 12210)

Izolacja akustyczna (przy szybach o grubości 2x 4mm lub 3x 4mm)
Izolacyjność akustyczna szyb R_w = 30 dB. Zgodnie z EN 14351-1:
$R_{w,P}$ = 33 dB ($R_{w,R}$ = $R_{w,P}$ - 2 dB)
P: wartość badana; R: wartość obliczeniowa

Odrębności: Przy zastosowaniu innego rodzaju szyb zespolonych (zgodnie z odpowiednim świadectwem badań aluplast) możliwe jest uzyskanie $R_{w,P}$ do 46 dB ($R_{w,R}$ = $R_{w,P}$ - 2 dB) możliwe do osiągnięcia.
P: wartość badana; R: wartość obliczeniowa

Izolacyjność cieplna: Wartość U_w dla okna (EN ISO 10077-1) wg tabeli.

Okno referencyjne: 1,23m x 1,48m [1)]

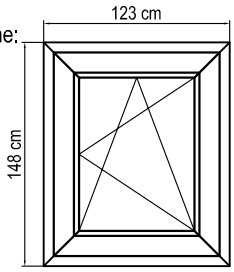

Skala: 1:50

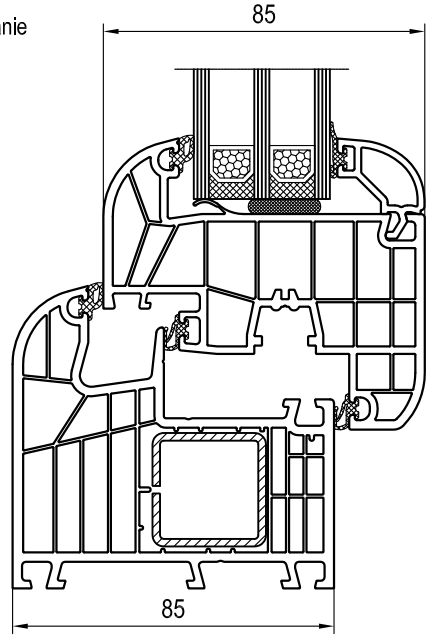

Dla kombinacji profili o U_f
Skala: 1:2

Systemodawca: aluplast GmbH, Auf der Breit 2, D-76227 Karlsruhe

Przypisy:
1) Wartość Uw określona dla okna 1,23m x 1,48m może być stosowana dla wszystkich rozmiarów okien, pod warunkiem, że U_g < 1,9 W/m²K zgodnie z EN 14351-1: Tabela E.1, Przypis "d").
2) U_w -Werte < 1,0 W/m²K zgodnie z EN ISO 10077 podawane z 2 miejscami po przecinku.
3) PHT: U_f -Wert <= 1,2 W/m²K i U_w -Wert <= 0,80 W/m²K: Okno o wysokiej izolacyjności cieplnej / okno pasywne. (patrz oznaczenie "PHT" w tabeli poniżej)
4) Większa szerokość pakietu przy zastosowaniu dodatkowych elementów.

U_f Rama	U_g Szyba	U_w Okno		
Na bazie przyjętej kombinacji profili i wyposażenia (materiałów))	ze standardowymi uszczelkami i bez profilu poszerzającego 20-51mm [4)]	Ramka dystansowa Standard (np. Alu) Ψ (Psi) 0,07 [W/mK]	Ramka dystansowa Ciepła ramka Ψ (Psi) 0,04 [W/mK]	Ramka dystansowa Ciepła ramka Ψ (Psi) 0,032 [W/mK]
	EN 673 ΔT (15°C)	EN ISO 10077-1 -> znakowanie CE	EN ISO 10077-1 -> znakowanie CE	EN ISO 10077-1 -> znakowanie CE
[W/m²K]	[W/m²K]	2) 3) [W/m²K]	2) 3) [W/m²K]	2) 3) [W/m²K]
1,0	1,4	1,4 (1,44) ○	1,4 (1,37) ○	1,3 (1,35) ○
	1,3	1,4 (1,37) ○	1,3 (1,30) ○	1,3 (1,28) ○
	1,2	1,3 (1,31) ○	1,2 (1,23) ○	1,2 (1,21) ○
	1,1	1,2 (1,24) ○	1,2 (1,17) ○	1,1 (1,15) ○
	1,0	1,2 (1,17) ○	1,1 (1,10) ○	1,1 (1,08) ○
	0,9	1,1 (1,10) ○	1,0 (1,03) ○	1,0 (1,01) ○
	0,8	1,0 (1,04) ○	0,96 ○	0,94 ○
	0,7	0,97 ○	0,90 ○	0,88 ○
	0,6	0,90 ○	0,83 ○	0,81 ○
	0,5	0,83 ○	PHT 0,76 ○	PHT 0,74 ○
	0,4	PHT 0,77 ○	PHT 0,69 ○	PHT 0,67 ○

○ Wartość U_w dla okna, przy odpowiednim U_f ramy, dla wybranego U_g może być zaznaczona krzyżykiem.

Zastrzegamy możliwość dokonywania zmian!

ROOFEX
HIGH TECHNOLOGY WINDOWS

IDEAL 8000

Karta produktu
Standardowe okno PVC
aluplast IDEAL 8000 ®

8-komorowe
półzlicowane (pzl)
Round-line
Wklejana szyba

Materiały: Szyba zespolona (U_g wg tabeli)
Twarde PVC (ISO 1163 - PVC-U, EDLP, 082-50-T28) (U_f wg tabeli)
Profile wielokomorowe z wzmocnieniami stalowymi w ramie i skrzydło z wklejaną szybą (bonding inside)

Właściwości:
Przepuszczalność powietrza: do klasy: 4 (EN 12207)
Wodoszczelność: do klasy: 9A (EN 12208)
Odporność na obciążenie wiatrem: do klasy: C5 (EN 12210)
Izolacja akustyczna (przy szybach o grubości 2x 4mm lub 3x 4mm)
Izolacyjność akustyczna szyb R_w = 30 dB. Zgodnie z EN 14351-1:
$R_{w,P}$ = 33 dB ($R_{w,R}$ = $R_{w,P}$ - 2 dB)
P: wartość badana; R: wartość obliczeniowa

Odrębności: Przy zastosowaniu innego rodzaju szyb zespolonych (zgodnie z odpowiednim świadectwem badań aluplast) możliwe jest uzyskanie $R_{w,P}$ do 46 dB ($R_{w,R}$ = $R_{w,P}$ - 2 dB) możliwe do osiągnięcia.
P: wartość badana; R: wartość obliczeniowa

Izolacyjność cieplna: Wartość U_w dla okna (EN ISO 10077-1) wg tabeli.

Okno referencyjne: 1,23m x 1,48m [1)]

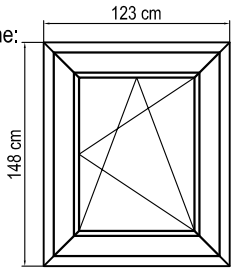

Skala: 1:50

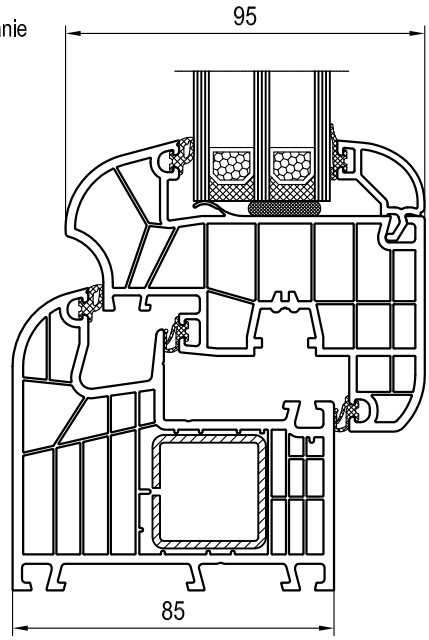

Dla kombinacji profili o U_f
Skala: 1:2

Systemodawca: aluplast GmbH, Auf der Breit 2, D-76227 Karlsruhe

Przypisy:
1) Wartość Uw określona dla okna 1,23m x 1,48m może być stosowana dla wszystkich rozmiarów okien, pod warunkiem, że U_g < 1,9 W/m²K zgodnie z EN 14351-1: Tabela E.1, Przypis "d").
2) U_w -Werte < 1,0 W/m²K zgodnie z EN ISO 10077 podawane z 2 miejscami po przecinku.
3) PHT: U_f -Wert <= 1,2 W/m²K i U_w -Wert <= 0,80 W/m²K: Okno o wysokiej izolacyjności cieplnej / okno pasywne. (patrz oznaczenie "PHT" w tabeli poniżej)
4) Większa szerokość pakietu przy zastosowaniu dodatkowych elementów.

U_f Rama Na bazie przyjętej kombinacji profili i wyposażenia (materiałów)) [W/m²K]	U_g Szyba ze standardowymi uszczelkami i bez profilu poszerzającego 20-51mm [4)] EN 673 ΔT (15°C) [W/m²K]	U_w Okno Ramka dystansowa Standard (np. Alu) Ψ (Psi) 0,07 [W/mK] EN ISO 10077-1 -> znakowanie CE [2) 3)] [W/m²K]	U_w Okno Ramka dystansowa Ciepła ramka Ψ (Psi) 0,04 [W/mK] EN ISO 10077-1 -> znakowanie CE [2) 3)] [W/m²K]	U_w Okno Ramka dystansowa Ciepła ramka Ψ (Psi) 0,032 [W/mK] EN ISO 10077-1 -> znakowanie CE [2) 3)] [W/m²K]
1,0	1,4	1,4 (1,44) ○	1,4 (1,37) ○	1,3 (1,35) ○
	1,3	1,4 (1,37) ○	1,3 (1,30) ○	1,3 (1,28) ○
	1,2	1,3 (1,31) ○	1,2 (1,23) ○	1,2 (1,21) ○
	1,1	1,2 (1,24) ○	1,2 (1,17) ○	1,1 (1,15) ○
	1,0	1,2 (1,17) ○	1,1 (1,10) ○	1,1 (1,08) ○
	0,9	1,1 (1,10) ○	1,0 (1,03) ○	1,0 (1,01) ○
	0,8	1,0 (1,04) ○	0,96 ○	0,94 ○
	0,7	0,97 ○	0,90 ○	0,88 ○
	0,6	0,90 ○	0,83 ○	0,81 ○
	0,5	0,83 ○	PHT 0,76 ○	PHT 0,74 ○
	0,4	PHT 0,77 ○	PHT 0,69 ○	PHT 0,67 ○

○ Wartość U_w dla okna, przy odpowiednim U_f ramy, dla wybranego U_g może być zaznaczona krzyżykiem.

Zastrzegamy możliwość dokonywania zmian!

ROOFEX
HIGH TECHNOLOGY WINDOWS

IDEAL 8000

Karta produktu
Standardowe okno PVC
aluplast IDEAL 8000 ®

8-komorowe
niezlicowane (nzl)
Round-line
Wklejana szyba

Materiały: Szyba zespolona (U_g wg tabeli)
Twarde PVC (ISO 1163 - PVC-U, EDLP, 082-50-T28) (U_f wg tabeli)
Profile wielokomorowe
z termicznymi wzmocnieniami stalowymi w ramie
i skrzydło z wklejaną szybą (bonding inside)

Właściwości:
Przepuszczalność powietrza: do klasy: 4 (EN 12207)
Wodoszczelność: do klasy: 9A (EN 12208)
Odporność na obciążenie wiatrem: do klasy: C5 (EN 12210)
Izolacja akustyczna (przy szybach o grubości 2x 4mm lub 3x 4mm)
Izolacyjność akustyczna szyb R_w = 30 dB. Zgodnie z EN 14351-1:
$R_{w,P}$ = 33 dB ($R_{w,R}$ = $R_{w,P}$ - 2 dB)
P: wartość badana; R: wartość obliczeniowa

Odrębności: Przy zastosowaniu innego rodzaju szyb zespolonych
(zgodnie z odpowiednim świadectwem badań aluplast) możliwe jest uzyskanie
$R_{w,P}$ do 46 dB ($R_{w,R}$ = $R_{w,P}$ - 2 dB) możliwe do osiągnięcia.
P: wartość badana; R: wartość obliczeniowa

Izolacyjność cieplna: Wartość U_w dla okna (EN ISO 10077-1) wg tabeli.

Okno referencyjne: 1,23m x 1,48m [1)]

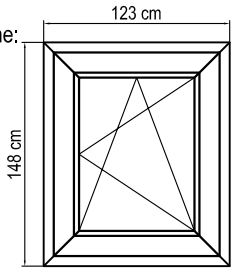

Skala: 1:50

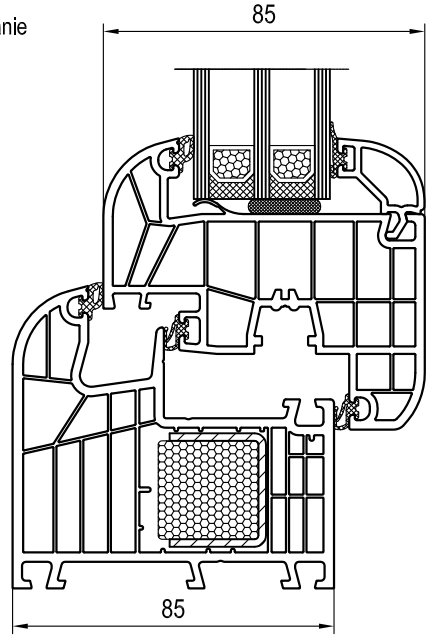

Dla kombinacji profili o U_f
Skala: 1:2

Systemodawca: aluplast GmbH, Auf der Breit 2, D-76227 Karlsruhe

Przypisy:
1) Wartość Uw określona dla okna 1,23m x 1,48m może być stosowana dla wszystkich rozmiarów okien, pod warunkiem, że U_g < 1,9 W/m²K zgodnie z EN 14351-1: Tabela E.1, Przypis "d").
2) U_w -Werte < 1,0 W/m²K zgodnie z EN ISO 10077 podawane z 2 miejscami po przecinku.
3) PHT: U_f -Wert <= 1,2 W/m²K i U_w -Wert <= 0,80 W/m²K: Okno o wysokiej izolacyjności cieplnej / okno pasywne. (patrz oznaczenie "PHT" w tabeli poniżej)
4) Większa szerokość pakietu przy zastosowaniu dodatkowych elementów.

U_f Rama Na bazie przyjętej kombinacji profili i wyposażenia (materiałów)) [W/m²K]	U_g Szyba ze standardowymi uszczelkami i bez profilu poszerzającego 20-51mm [4)] EN 673 ΔT (15°C) [W/m²K]	U_w Okno Ramka dystansowa Standard (np. Alu) Ψ (Psi) 0,07 [W/mK] EN ISO 10077-1 -> znakowanie CE 2) 3) [W/m²K]		Ramka dystansowa Ciepła ramka Ψ (Psi) 0,04 [W/mK] EN ISO 10077-1 -> znakowanie CE 2) 3) [W/m²K]		Ramka dystansowa Ciepła ramka Ψ (Psi) 0,032 [W/mK] EN ISO 10077-1 -> znakowanie CE 2) 3) [W/m²K]	
0,95	1,4	1,4 (1,43)	○	1,4 (1,35)	○	1,3 (1,33)	○
	1,3	1,4 (1,36)	○	1,3 (1,29)	○	1,3 (1,27)	○
	1,2	1,3 (1,29)	○	1,2 (1,22)	○	1,2 (1,20)	○
	1,1	1,2 (1,22)	○	1,1 (1,15)	○	1,1 (1,13)	○
	1,0	1,2 (1,16)	○	1,1 (1,08)	○	1,1 (1,06)	○
	0,9	1,1 (1,09)	○	1,0 (1,01)	○	0,99	○
	0,8	1,0 (1,02)	○	0,95	○	0,93	○
	0,7	0,95	○	0,88	○	0,86	○
	0,6	0,88	○	0,81	○	PHT 0,79	○
	0,5	0,82	○	PHT 0,74	○	PHT 0,72	○
	0,4	PHT 0,75	○	PHT 0,68	○	PHT 0,66	○

○ Wartość U_w dla okna, przy odpowiednim U_f ramy, dla wybranego U_g może być zaznaczona krzyżykiem.

Zastrzegamy możliwość dokonywania zmian!

ROOFEX
HIGH TECHNOLOGY WINDOWS

IDEAL 8000

Karta produktu
Standardowe okno PVC
aluplast IDEAL 8000 ®

8-komorowe
półzlicowane (pzl)
Round-line
Wklejana szyba

Materiały: Szyba zespolona (U_g wg tabeli)
Twarde PVC (ISO 1163 - PVC-U, EDLP, 082-50-T28) (U_f wg tabeli)
Mehrkammer-Profile
z termicznymi wzmocnieniami stalowymi w ramie
i skrzydło z wklejaną szybą (bonding inside)

Właściwości:

Przepuszczalność powietrza:	do klasy:	4	(EN 12207)
Wodoszczelność:	do klasy:	9A	(EN 12208)
Odporność na obciążenie wiatrem:	do klasy:	C5	(EN 12210)

Izolacja akustyczna (przy szybach o grubości 2x 4mm lub 3x 4mm)
Izolacyjność akustyczna szyb R_w = 30 dB. Zgodnie z EN 14351-1:
$R_{w,P}$ = 33 dB ($R_{w,R}$ = $R_{w,P}$ - 2 dB)
P: wartość badana; R: wartość obliczeniowa

Odrębności: Przy zastosowaniu innego rodzaju szyb zespolonych
(zgodnie z odpowiednim świadectwem badań aluplast) możliwe jest uzyskanie
$R_{w,P}$ do 46 dB ($R_{w,R}$ = $R_{w,P}$ - 2 dB) możliwe do osiągnięcia.
P: wartość badana; R: wartość obliczeniowa

Izolacyjność cieplna: Wartość U_w dla okna (EN ISO 10077-1) wg tabeli.

Okno referencyjne: 1,23m x 1,48m [1)]

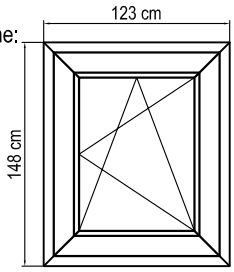

Skala: 1:50

Systemodawca: aluplast GmbH, Auf der Breit 2, D-76227 Karlsruhe

Przypisy:
1) Wartość Uw określona dla okna 1,23m x 1,48m może być stosowana dla wszystkich rozmiarów okien, pod warunkiem, że U_g < 1,9 W/m²K zgodnie z EN 14351-1: Tabela E.1, Przypis "d").
2) U_w -Werte < 1,0 W/m²K zgodnie z EN ISO 10077 podawane z 2 miejscami po przecinku.
3) PHT: U_f -Wert <= 1,2 W/m²K i U_w -Wert <= 0,80 W/m²K: Okno o wysokiej izolacyjności cieplnej / okno pasywne. (patrz oznaczenie "PHT" w tabeli poniżej)
4) Większa szerokość pakietu przy zastosowaniu dodatkowych elementów.

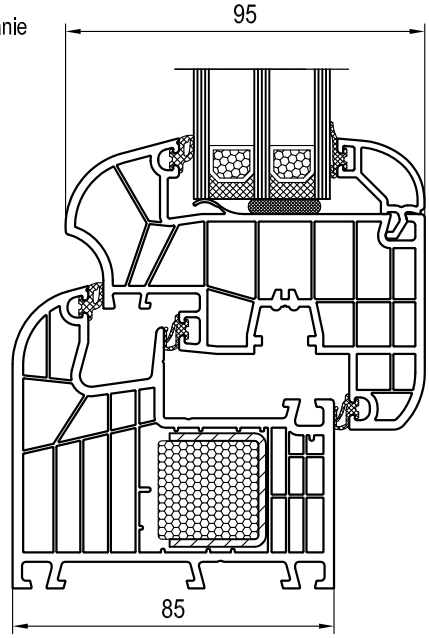

Dla kombinacji profili o U_f
Skala: 1:2

U_f Rama	U_g Szyba	U_w Okno		
Na bazie przyjętej kombinacji profili i wyposażenia (materiałów))	ze standardowymi uszczelkami i bez profilu poszerzającego 20-51mm [4)]	Ramka dystansowa Standard (np. Alu) Ψ (Psi) 0,07 [W/mK]	Ramka dystansowa Ciepła ramka Ψ (Psi) 0,04 [W/mK]	Ramka dystansowa Ciepła ramka Ψ (Psi) 0,032 [W/mK]
[W/m²K]	EN 673 ΔT (15°C) [W/m²K]	EN ISO 10077-1 -> znakowanie CE 2) 3) [W/m²K]	EN ISO 10077-1 -> znakowanie CE 2) 3) [W/m²K]	EN ISO 10077-1 -> znakowanie CE 2) 3) [W/m²K]
0,95	1,4	1,4 (1,43) ○	1,4 (1,35) ○	1,3 (1,33) ○
	1,3	1,4 (1,36) ○	1,3 (1,29) ○	1,3 (1,27) ○
	1,2	1,3 (1,29) ○	1,2 (1,22) ○	1,2 (1,20) ○
	1,1	1,2 (1,22) ○	1,2 (1,15) ○	1,1 (1,13) ○
	1,0	1,2 (1,16) ○	1,1 (1,08) ○	1,1 (1,06) ○
	0,9	1,1 (1,09) ○	1,0 (1,01) ○	0,99 ○
	0,8	1,0 (1,02) ○	0,95 ○	0,93 ○
	0,7	0,95 ○	0,88 ○	0,86 ○
	0,6	0,88 ○	0,81 ○	PHT 0,79 ○
	0,5	0,82 ○	PHT 0,74 ○	PHT 0,72 ○
	0,4	PHT 0,75 ○	PHT 0,68 ○	PHT 0,66 ○

○ Wartość U_w dla okna, przy odpowiednim U_f ramy, dla wybranego U_g może być zaznaczona krzyżykiem.

Zastrzegamy możliwość dokonywania zmian!

ROOFEX
HIGH TECHNOLOGY WINDOWS

energeto 8000

Karta produktu
Standardowe okno PVC
aluplast IDEAL 8000®
energeto® 8000
6-komorowe
niezlicowane (nzl)
Classic-line
Wklejana szyba
wkładki kompozytowe

Materiały: Szyba zespolona (U_g wg tabeli)
Twarde PVC (ISO 1163 - PVC-U, EDLP, 082-50-T28) (U_f wg tabeli)
Profile wielokomorowe bez wzmocnień stalowych
z usztywnieniami kompozytowymi (powerdur inside)
i skrzydło z wklejaną szybą (bonding inside)

Właściwości:
Przepuszczalność powietrza: do klasy: 4 (EN 12207)
Wodoszczelność: do klasy: 9A (EN 12208)
Odporność na obciążenie wiatrem: do klasy: C5 (EN 12210)
Izolacja akustyczna (przy szybach o grubości 2x 4mm lub 3x 4mm)
Izolacyjność akustyczna szyb R_w = 30 dB. Zgodnie z EN 14351-1:
$R_{w,P}$ = 33 dB ($R_{w,R}$ = $R_{w,P}$ - 2 dB)
P: wartość badana; R: wartość obliczeniowa

Odrębności: Przy zastosowaniu innego rodzaju szyb zespolonych
(zgodnie z odpowiednim świadectwem badań aluplast) możliwe jest uzyskanie
$R_{w,P}$ do 45 dB ($R_{w,R}$ = $R_{w,P}$ - 2 dB) możliwe do osiągnięcia.
P: wartość badana; R: wartość obliczeniowa

Izolacyjność cieplna: Wartość U_w dla okna (EN ISO 10077-1) wg tabeli.

Okno referencyjne: 1,23m x 1,48m [1)]

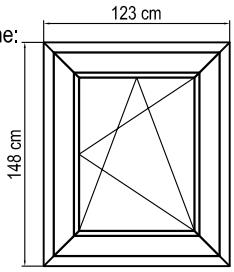

Skala: 1:50

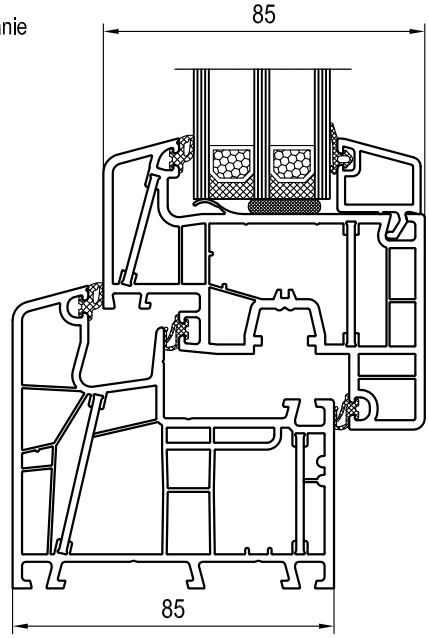

Dla kombinacji profili o U_f
Skala: 1:2

Systemodawca: aluplast GmbH, Auf der Breit 2, D-76227 Karlsruhe

Przypisy:
1) Wartość Uw określona dla okna 1,23m x 1,48m może być stosowana dla wszystkich rozmiarów okien, pod warunkiem, że U_g < 1,9 W/m²K zgodnie z EN 14351-1: Tabela E.1, Przypis "d").
2) U_w -Werte < 1,0 W/m²K zgodnie z EN ISO 10077 podawane z 2 miejscami po przecinku.
3) PHT: U_f -Wert <= 1,2 W/m²K i U_w -Wert <= 0,80 W/m²K: Okno o wysokiej izolacyjności cieplnej / okno pasywne. (patrz oznaczenie "PHT" w tabeli poniżej)
4) Większa szerokość pakietu przy zastosowaniu dodatkowych elementów.

U_f Rama	U_g Szyba	U_w Okno		
Na bazie przyjętej kombinacji profili i wyposażenia (materiałów))	ze standardowymi uszczelkami i bez profilu poszerzającego 20-51mm [4)]	Ramka dystansowa Standard (np. Alu) Ψ (Psi) 0,07 [W/mK]	Ramka dystansowa Ciepła ramka Ψ (Psi) 0,04 [W/mK]	Ramka dystansowa Ciepła ramka Ψ (Psi) 0,032 [W/mK]
[W/m²K]	EN 673 ΔT (15°C) [W/m²K]	EN ISO 10077-1 -> znakowanie CE 2) 3) [W/m²K]	EN ISO 10077-1 -> znakowanie CE 2) 3) [W/m²K]	EN ISO 10077-1 -> znakowanie CE 2) 3) [W/m²K]
0,96	1,4	1,4 (1,43) ○	1,4 (1,36) ○	1,3 (1,34) ○
	1,3	1,4 (1,36) ○	1,3 (1,29) ○	1,3 (1,27) ○
	1,2	1,3 (1,29) ○	1,2 (1,22) ○	1,2 (1,20) ○
	1,1	1,2 (1,23) ○	1,2 (1,15) ○	1,1 (1,13) ○
	1,0	1,2 (1,16) ○	1,1 (1,09) ○	1,1 (1,07) ○
	0,9	1,1 (1,09) ○	1,0 (1,02) ○	1,0 (1,00) ○
	0,8	1,0 (1,02) ○	0,95 ○	0,93 ○
	0,7	0,96 ○	0,88 ○	0,86 ○
	0,6	0,89 ○	0,81 ○	PHT 0,79 ○
	0,5	0,82 ○	PHT 0,75 ○	PHT 0,73 ○
	0,4	PHT 0,75 ○	PHT 0,68 ○	PHT 0,66 ○

○ Wartość U_w dla okna, przy odpowiednim U_f ramy, dla wybranego U_g może być zaznaczona krzyżykiem.

Zastrzegamy możliwość dokonywania zmian!

ROOFEX
HIGH TECHNOLOGY WINDOWS

energeto 5000

Karta produktu
Standardowe okno PVC
aluplast IDEAL 8000®
energeto® 8000
6-komorowe
niezlicowane (nzl)
Classic-line
Wklejana szyba
wkładki kompozytowe
wypełnienia pianką

Materiały: Szyba zespolona (U_g wg tabeli)
Twarde PVC (ISO 1163 - PVC-U, EDLP, 082-50-T28) (U_f wg tabeli)
Profile wielokomorowe bez wzmocnień stalowych
z usztywnieniami kompozytowymi (powerdur inside), pianka (foam inside)
i skrzydło z wklejaną szybą (bonding inside)

Właściwości:
Przepuszczalność powietrza: do klasy: 4 (EN 12207)
Wodoszczelność: do klasy: 9A (EN 12208)
Odporność na obciążenie wiatrem: do klasy: C5 (EN 12210)
Izolacja akustyczna (przy szybach o grubości 2x 4mm lub 3x 4mm)
Izolacyjność akustyczna szyb R_w = 30 dB. Zgodnie z EN 14351-1:
$R_{w,P}$ = 33 dB ($R_{w,R}$ = $R_{w,P}$ - 2 dB)
P: wartość badana; R: wartość obliczeniowa

Odrębności: Przy zastosowaniu innego rodzaju szyb zespolonych
(zgodnie z odpowiednim świadectwem badań aluplast) możliwe jest uzyskanie
$R_{w,P}$ do 45 dB ($R_{w,R}$ = $R_{w,P}$ - 2 dB) możliwe do osiągnięcia.
P: wartość badana; R: wartość obliczeniowa

Izolacyjność cieplna: Wartość U_w dla okna (EN ISO 10077-1) wg tabeli.

Okno referencyjne: 1,23m x 1,48m [1)]

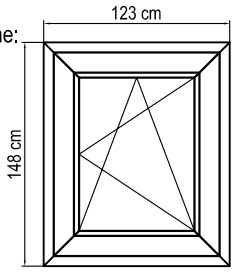

Skala: 1:50

Systemodawca: aluplast GmbH, Auf der Breit 2, D-76227 Karlsruhe

Przypisy:
1) Wartość Uw określona dla okna 1,23m x 1,48m może być stosowana dla wszystkich rozmiarów okien, pod warunkiem, że U_g < 1,9 W/m²K zgodnie z EN 14351-1: Tabela E.1, Przypis "d").
2) U_w -Werte < 1,0 W/m²K zgodnie z EN ISO 10077 podawane z 2 miejscami po przecinku.
3) PHT: U_f -Wert <= 1,2 W/m²K i U_w -Wert <= 0,80 W/m²K: Okno o wysokiej izolacyjności cieplnej / okno pasywne. (patrz oznaczenie "PHT" w tabeli poniżej)
4) Większa szerokość pakietu przy zastosowaniu dodatkowych elementów.

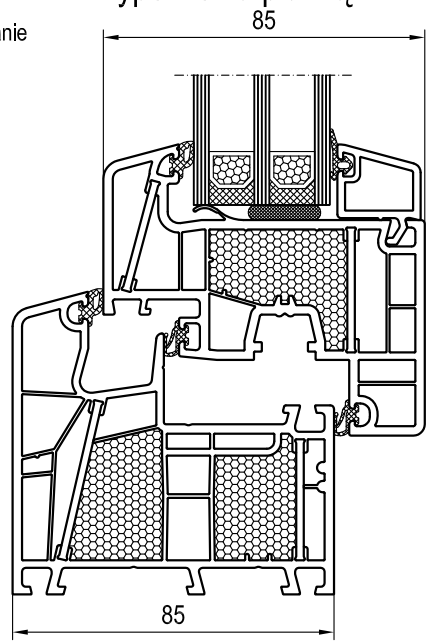

Dla kombinacji profili o U_f
Skala: 1:2

U_f Rama	U_g Szyba	U_w Okno		
Na bazie przyjętej kombinacji profili i wyposażenia (materiałów))	ze standardowymi uszczelkami i bez profilu poszerzającego 20-51mm [4)]	Ramka dystansowa Standard (np. Alu) Ψ (Psi) 0,07 [W/mK]	Ramka dystansowa Ciepła ramka Ψ (Psi) 0,04 [W/mK]	Ramka dystansowa Ciepła ramka Ψ (Psi) 0,032 [W/mK]
[W/m²K]	EN 673 ΔT (15°C) [W/m²K]	EN ISO 10077-1 -> znakowanie CE 2) 3) [W/m²K]	EN ISO 10077-1 -> znakowanie CE 2) 3) [W/m²K]	EN ISO 10077-1 -> znakowanie CE 2) 3) [W/m²K]
0,82	1,4	1,4 (1,38) ○	1,3 (1,31) ○	1,3 (1,29) ○
	1,3	1,3 (1,32) ○	1,2 (1,24) ○	1,2 (1,22) ○
	1,2	1,2 (1,25) ○	1,2 (1,18) ○	1,2 (1,16) ○
	1,1	1,2 (1,18) ○	1,1 (1,11) ○	1,1 (1,09) ○
	1,0	1,1 (1,11) ○	1,0 (1,04) ○	1,0 (1,02) ○
	0,9	1,0 (1,05) ○	0,97 ○	0,95 ○
	0,8	0,98 ○	0,90 ○	0,89 ○
	0,7	0,91 ○	0,84 ○	0,82 ○
	0,6	0,84 ○	PHT 0,77 ○	PHT 0,75 ○
	0,5	PHT 0,78 ○	PHT 0,70 ○	PHT 0,68 ○
	0,4	PHT 0,71 ○	PHT 0,63 ○	PHT 0,61 ○

○ Wartość U_w dla okna, przy odpowiednim U_f ramy, dla wybranego U_g może być zaznaczona krzyżykiem.

Zastrzegamy możliwość dokonywania zmian!

ROOFEX
HIGH TECHNOLOGY WINDOWS

ROOFEX
HIGH TECHNOLOGY WINDOWS

ROOFEX
HIGH TECHNOLOGY WINDOWS

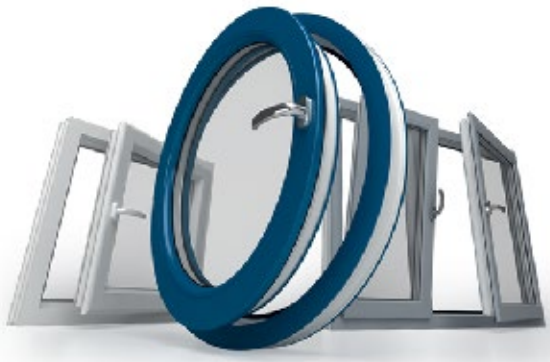

ROOFEX
HIGH TECHNOLOGY WINDOWS

ROOFEX High Technology Windows
72-005 Przecław / Poland
AL. Kasztanowa 4

Tel; + 48 91 4328431
Fax; + 48 91 4328430

E-mail: roofex@roofex.pl
Web: www.roofex.pl
Socjal: https://www.facebook.com/roofex.windows